KNEE ASCENT

Component of a ropewalker ascent system for single rope
Composant pour système de montée en alternatif sur corde en simple

WARNING / ATTENTION

Activities involving the use of this equipment are inherently dangerous. You are responsible for your own actions and decisions.

Before using this equipment, you must:
- Read and understand all Instructions for Use.
- Get specific training in its proper use.
- Become acquainted with its capabilities and limitations.
- Understand and accept the risks involved.

FAILURE TO HEED ANY OF THESE WARNINGS MAY RESULT IN SEVERE INJURY OR DEATH.

Les activités impliquant l'utilisation de cet équipement sont par nature dangereuses. Vous êtes responsable de vos actes, de vos décisions et de votre sécurité.

Avant d'utiliser cet équipement, vous devez :
- Lire et comprendre toutes les instructions d'utilisation.
- Vous former spécifiquement à l'utilisation de cet équipement.
- Vous familiariser avec votre équipement, apprendre à connaître ses performances et ses limites.
- Comprendre et accepter les risques induits.

LE NON-RESPECT D'UN SEUL DE CES AVERTISSEMENTS PEUT ÊTRE LA CAUSE DE BLESSURES GRAVES OU MORTELLES.

PETZL.COM

Latest version / Dernière version — Other languages / Autres langues — Technical tips / Conseils techniques — PPE checking / Fiche de contrôle EPI

Warning symbols / Panneaux d'alertes (1) (2) (3) (4)

PETZL
F-38920 Crolles
Cidex 105A
PETZL.COM
ISO 9001
© Petzl

Fondation PETZL — Sustaining our Community / Au service de la Communauté — FONDATION-PETZL.ORG

100%

1. Field of application (text part) / Champ d'application (partie texte)

2. Nomenclature / Nomenclature

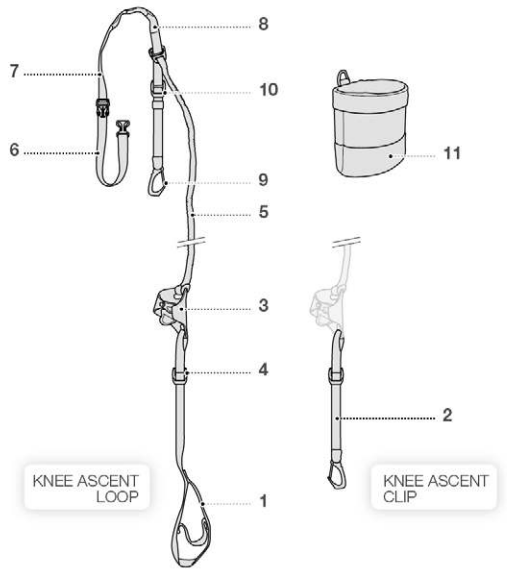

3. Inspection, points to verify / Contrôle, points à vérifier

4. Compatibility / Compatibilité

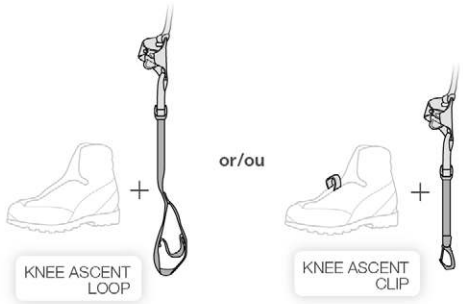

5. Installation
Installation

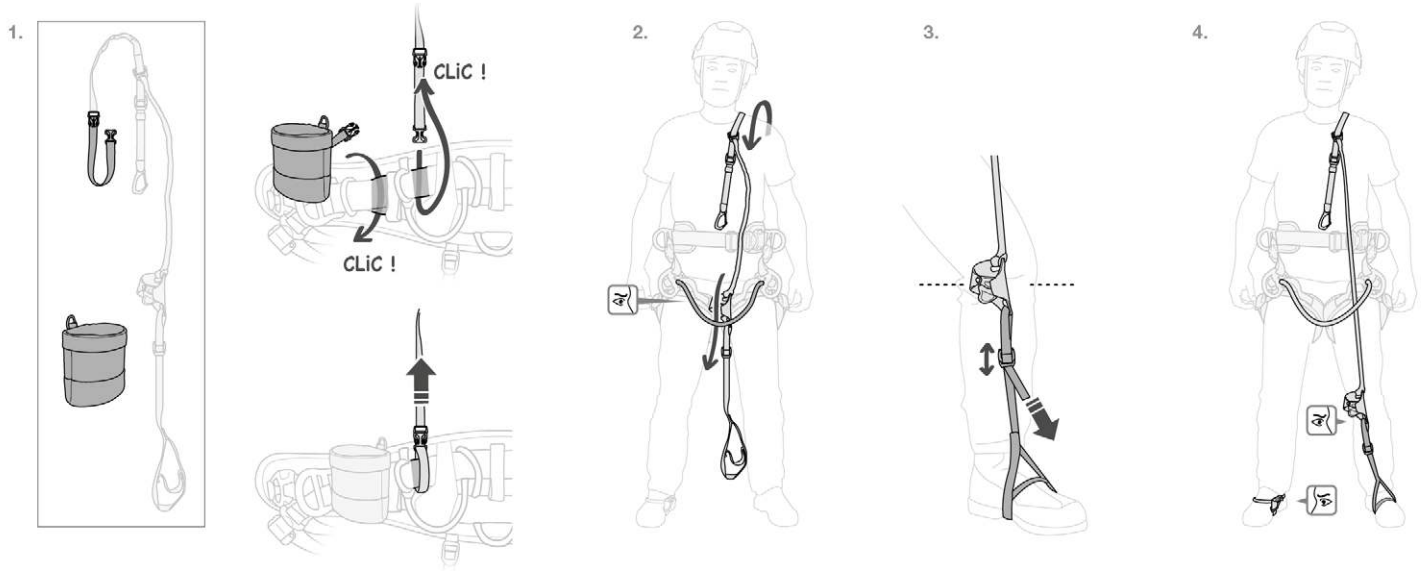

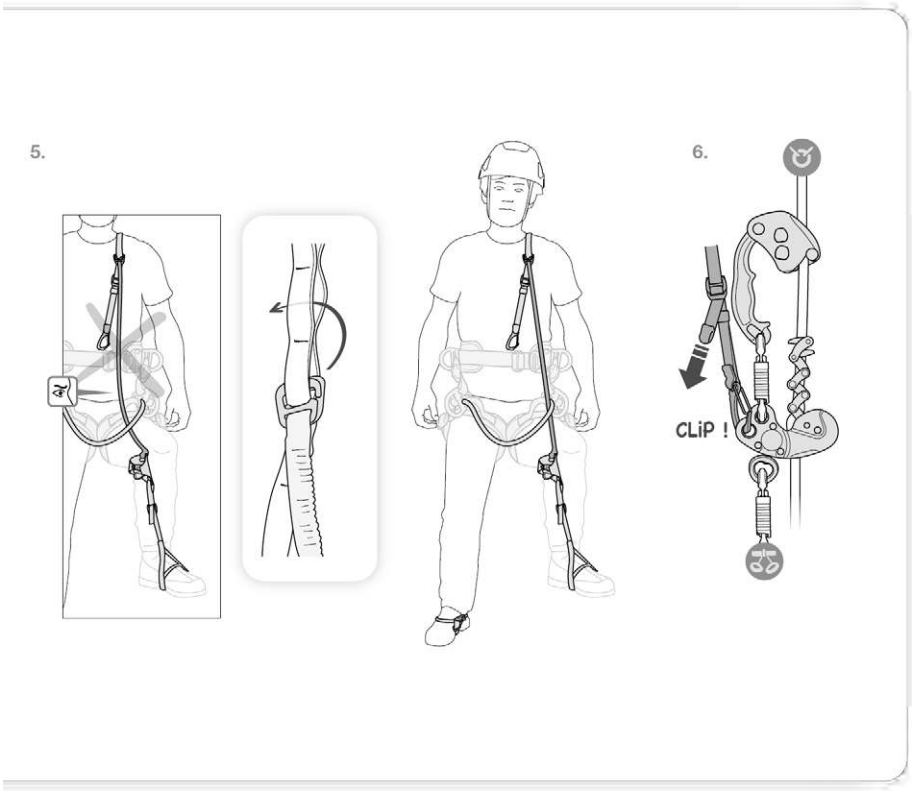

7. Ascent technique
Technique de montée

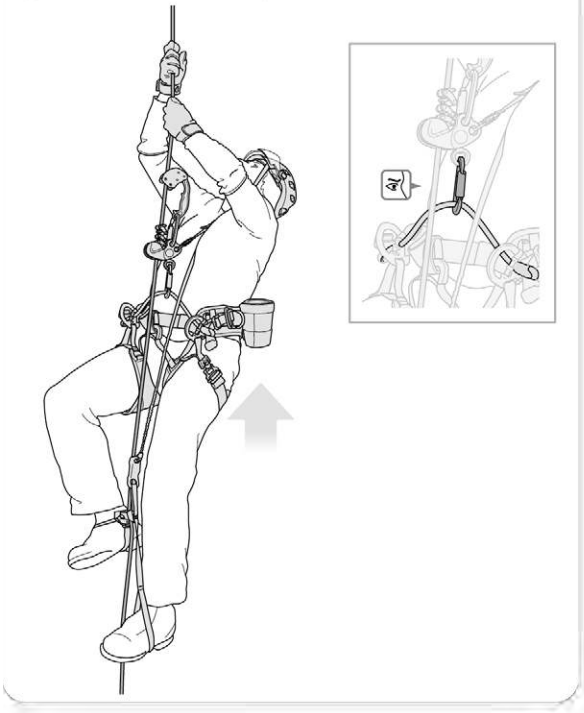

8. Additional information
Informations complémentaires

A. Lifetime / Durée de vie

Serial n° / n° de serie
00 XX XX XXXX + 10 years ans

B. Markings
Marquage

C. Acceptable T°
T° tolérées

+ 80°C / + 176°F
- 40°C / - 40°F

D. Precautions for use / Précautions d'usage

etc...

E. Cleaning - Disinfection / Nettoyage - Désinfection

+ 30°C maxi.
+ 86°F maxi.

30°C
86°F

F. Drying / Séchage

+ 30°C maxi.
+ 86°F maxi.

G. Storage - Transport
Stockage - transport

+ 30°C / + 86°F
+ 10°C / + 60°F

H. Modifications - Repairs
Modifications - Réparations

Petzl

I. FAQ - Contact
Questions - Contact

petzl.com

EN

These instructions explain how to correctly use your equipment. Only certain techniques and uses are described.
The warning symbols inform you of some potential dangers related to the use of your equipment, but it is impossible to describe them all. Check Petzl.com for updates and additional information.
You are responsible for heeding each warning and using your equipment correctly. Any misuse of this equipment will create additional dangers. Contact Petzl if you have any doubts or difficulty understanding these instructions.

1. Field of application

Component of a ropewalker ascent system for single rope.
This product must not be pushed beyond its limits, nor be used for any purpose other than that for which it is designed.

Responsibility

WARNING
Activities involving the use of this equipment are inherently dangerous.
You are responsible for your own actions, decisions and safety.

Before using this equipment, you must:
- Read and understand all Instructions for Use.
- Get specific training in its proper use.
- Become acquainted with its capabilities and limitations.
- Understand and accept the risks involved.

Failure to heed any of these warnings may result in severe injury or death.

This product must only be used by competent and responsible persons, or those placed under the direct and visual control of a competent and responsible person.
You are responsible for your actions, your decisions and your safety and you assume the consequences of same. If you are not able, or not in a position to assume this responsibility, or if you do not fully understand the Instructions for Use, do not use this equipment.

2. Nomenclature

(1) KNEE ASCENT LOOP lower strap, (2) KNEE ASCENT CLIP lower strap, (3) Ascender, (4) Ascender height adjustment buckle, (5) Elastic strap, (6) Connection to rear of harness, (7) Upper strap, (8) Slots for adjusting the tension in the elastic strap, (9) Connector to the ZIGZAG / ZIGZAG PLUS, (10) Height adjustment buckle for the connection to the ZIGZAG / ZIGZAG PLUS, (11) TOOL BAG XS.

3. Inspection, points to verify

Petzl recommends a detailed inspection at least once every 12 months. Follow the procedures described at Petzl.com. Record the results on your PPE inspection form.

Before each use

Check the condition of the textile parts and their stitching (wear, cut or loose threads, damage due to use, to heat, to chemicals...).
Check the condition of the ascender, the connectors and the metal buckles (absence of deformation, cracks, wear, marks, corrosion...).

During use

It is important to regularly monitor the condition of the product and its connections to the other equipment in the system. Make sure that all items of equipment are correctly positioned with respect to each other.

4. Compatibility

Verify that this product is compatible with the other elements of the system in your application (compatible = good functional interaction).
The KNEE ASCENT is compatible only with the ZIGZAG / ZIGZAG PLUS combined with the CHICANE and PANTIN.
With standard footwear, use the KNEE ASCENT LOOP assembly. With footwear having an integrated foot loop with a clip-in point on top of the boot, use the KNEE ASCENT CLIP assembly.

5. Installing the KNEE ASCENT

1. Clip the upper strap to a CARITOOL slot on the rear of the harness. You can also attach the TOOL BAG XS to the harness to stow the system after use.
2. Pass the upper strap over your shoulder, with the elastic strap in front of you and through the space between the harness and the attachment bridge.
3. Put the knee ascender on the leg opposite the PANTIN.
4. Connect the upper strap to the ZIGZAG / ZIGZAG PLUS auxiliary attachment hole.
Warning: verify that your ZIGZAG / ZIGZAG PLUS is correctly attached to the harness.

6. Adjustments

For maximum effectiveness and user comfort:
1. Adjust the ascender height to knee level.
2. Adjust the upper strap length to position the connector above the ZIGZAG / ZIGZAG PLUS.
3. Adjust the elastic strap tension by moving the hook between slots. The elastic strap must stay under tension, even when you bend and raise your knee upward.
4. Adjust the tension of the connection to the ZIGZAG / ZIGZAG PLUS so that it is well-tensioned.

7. Ascent technique

Warning: verify that your ZIGZAG / ZIGZAG PLUS is correctly attached to the harness when you begin your ascent. The KNEE ASCENT holds the ZIGZAG / CHICANE in an upright, high position, which may give the visual impression that the belay device is attached to the harness, when it is not. As with any activity at height, you must be attached to your belay system.

Ascending:

Ascending is done by taking small steps. Alternate your steps between the KNEE ASCENT and the PANTIN. Your hands on the rope do not pull upward: they help hold the body upright.

8. Additional information

When to retire your equipment:
WARNING: an exceptional event can lead you to retire a product after only one use, depending on the type and intensity of usage and the environment of usage (harsh environments, marine environments, sharp edges, extreme temperatures, chemicals...).
A product must be retired when:
- It has been subjected to a major fall or load.
- It fails to pass inspection. You have any doubt as to its reliability.
- You do not know its full usage history.
- When it becomes obsolete due to changes in legislation, standards, technique or incompatibility with other equipment...
Destroy these products to prevent further use.
Icons:
A. Lifetime: 10 years - B. Marking - C. Acceptable temperatures - D. Usage precautions - E. Cleaning/disinfection - F. Drying - G. Storage/transport - H. Modifications/repairs (prohibited outside of Petzl facilities, except replacement parts) **- I. Questions/contact**

3-year guarantee

Against any material or manufacturing defect. Exclusions: normal wear and tear, oxidation, modifications or alterations, incorrect storage, poor maintenance, negligence, uses for which this product is not designed.

Warning symbols

1. Situation presenting an imminent risk of serious injury or death. 2. Exposure to a potential risk of accident or injury. 3. Important information on the functioning or performance of your product. 4. Equipment incompatibility.

FR

Cette notice explique comment utiliser correctement votre équipement. Seuls certains usages et techniques sont présentés.
Les panneaux d'alerte vous informent de certains dangers potentiels liés à l'utilisation de votre équipement, mais il est impossible de tous les décrire. Prenez connaissance des mises à jour et informations complémentaires sur Petzl.com.
Vous êtes responsable de la prise en compte de chaque alerte et de l'usage correct de votre équipement. Toute mauvaise utilisation de cet équipement sera à l'origine de dangers additionnels. Contactez Petzl si vous avez des doutes ou des difficultés de compréhension.

1. Champ d'application

Composant pour système de montée en alternatif sur corde en simple. Ce produit ne doit pas être sollicité au-delà de ses limites ou dans toute autre situation que celle pour laquelle il est prévu.

Responsabilité

ATTENTION
Les activités impliquant l'utilisation de cet équipement sont par nature dangereuses.
Vous êtes responsable de vos actes, de vos décisions et de votre sécurité.

Avant d'utiliser cet équipement, vous devez :
- Lire et comprendre toutes les instructions d'utilisation.
- Vous former spécifiquement à l'utilisation de cet équipement.
- Vous familiariser avec votre équipement, apprendre à connaître ses performances et ses limites.
- Comprendre et accepter les risques induits.

Le non-respect d'un seul de ces avertissements peut être la cause de blessures graves ou mortelles.

Ce produit ne doit être utilisé que par des personnes compétentes et avisées ou placées sous le contrôle visuel direct d'une personne compétente et avisée.
Vous êtes responsable de vos actes, de vos décisions et de votre sécurité et en assumez les conséquences. Si vous n'êtes pas en mesure d'assumer cette responsabilité, ou si vous n'avez pas bien compris les instructions d'utilisation, n'utilisez pas cet équipement.

2. Nomenclature

(1) Sangle inférieure KNEE ASCENT LOOP, (2) Sangle inférieure KNEE ASCENT CLIP, (3) Bloqueur, (4) Réglage de la hauteur du bloqueur, (5) Sangle élastique, (6) Connexion à l'arrière du harnais, (7) Sangle supérieure, (8) Passants de réglage de la tension de l'élastique, (9) Connecteur au ZIGZAG / ZIGZAG PLUS, (10) Réglage de la hauteur de connexion au ZIGZAG / ZIGZAG PLUS, (11) TOOL BAG XS.

3. Contrôle, points à vérifier

Petzl conseille une vérification approfondie au minimum tous les 12 mois. Respectez les modes opératoires décrits sur le site Petzl.com. Enregistrez les résultats sur la fiche de vie de votre EPI.

Avant toute utilisation

Vérifiez l'état des parties textiles et de leurs coutures (usure, fils coupés ou détendus, dommages dus à l'utilisation, à la chaleur, aux produits chimiques...).
Vérifiez l'état du bloqueur, des connecteurs et des boucles métalliques (absence de déformations, fissures, usure, marques, corrosion...).

Pendant l'utilisation

Il est important de contrôler régulièrement l'état du produit et de ses connexions avec les autres équipements du système. Assurez-vous du bon positionnement des équipements les uns par rapport aux autres.

4. Compatibilité

Vérifiez la compatibilité de ce produit avec les autres éléments du système dans votre application (compatibilité = bonne interaction fonctionnelle).
Le KNEE ASCENT est compatible uniquement avec le ZIGZAG / ZIGZAG PLUS associé à la CHICANE et au PANTIN.
Avec une chaussure classique, utilisez la pédale KNEE ASCENT LOOP. Avec une chaussure disposant d'une pédale intégrée, à clipper sur le dessus du pied, utilisez la pédale KNEE ASCENT CLIP.

5. Installation du KNEE ASCENT

1. Clippez la sangle supérieure à l'arrière du harnais dans un passant pour CARITOOL. Vous pouvez également fixer le TOOL BAG XS au harnais pour ranger le kit après usage.
2. Passez la sangle supérieure sur l'épaule et la sangle élastique devant vous dans l'espace entre la ceinture du harnais et le pont d'attache.
3. Placez le bloqueur de genou sur la jambe opposée à votre PANTIN.
4. Connectez la sangle supérieure au point d'attache complémentaire du ZIGZAG / ZIGZAG PLUS.
Attention, vérifiez que votre ZIGZAG / ZIGZAG PLUS est correctement connecté au harnais.

6. Réglages

Pour une efficacité et un confort d'utilisation maximum :
1. Réglez la hauteur du bloqueur au niveau de votre genou.
2. Réglez la longueur de la sangle supérieure pour positionner le connecteur au-dessus de votre ZIGZAG / ZIGZAG PLUS.
3. Réglez la tension de la sangle élastique en déplaçant le crochet dans les passants. Votre élastique doit rester en tension, même lorsque vous repliez la jambe vers le haut.
4. Réglez la tension de la connexion au ZIGZAG / ZIGZAG PLUS pour qu'elle soit bien tendue.

7. Technique de montée

Attention, vérifiez que votre ZIGZAG / ZIGZAG PLUS est correctement connecté au harnais lorsque vous commencez votre ascension. Le KNEE ASCENT maintient le ZIGZAG / CHICANE en position haute, ce qui peut visuellement laisser croire que l'appareil d'assurage est connecté au harnais, même quand ce n'est pas le cas. Comme pour toute évolution en hauteur, vous devez être connecté à votre système d'assurage.

Montée en alternatif :

La montée s'effectue en alternatif en faisant de petits pas. Prenez appui alternativement sur le KNEE ASCENT et sur le PANTIN. Les mains sur la corde ne tractent pas vers le haut : elles empêchent la bascule du corps vers l'arrière.

8. Informations complémentaires

Mise au rebut :
ATTENTION, un événement exceptionnel peut vous conduire à rebuter un produit après une seule utilisation (type et intensité d'utilisation, environnements d'utilisation : milieux agressifs, milieux marins, arêtes coupantes, températures extrêmes, produits chimiques...).
Un produit doit être rebuté quand :
- Il a subi une chute ou un effort important.
- Le résultat des vérifications du produit n'est pas satisfaisant. Vous avez un doute sur sa fiabilité.
- Vous ne connaissez pas son historique complet d'utilisation.
- Quand son usage est obsolète (évolution législative, normative, technique ou incompatibilité avec d'autres équipements...).
Détruisez ces produits pour éviter une future utilisation.
Pictogrammes :
A. Durée de vie : 10 ans - B. Marquage - C. Températures tolérées - D. Précautions d'usage - E. Nettoyage/désinfection - F. Séchage - G. Stockage/transport - H. Modifications/réparations (interdites hors des ateliers Petzl, sauf pièces de rechange) **- I. Questions/contact**

Garantie 3 ans

Contre tout défaut de matière ou fabrication. Sont exclus : usure normale, oxydation, modifications ou retouches, mauvais stockage, mauvais entretien, négligences, utilisations pour lesquelles ce produit n'est pas destiné.

Panneaux d'alerte

1. Situation présentant un risque imminent de blessure grave ou mortelle. 2. Exposition à un risque potentiel d'incident ou de blessure. 3. Information importante sur le fonctionnement ou les performances de votre produit. 4. Incompatibilité matérielle.

DE

In dieser Gebrauchsanweisung wird erklärt, wie Sie Ihr Produkt richtig verwenden. Es werden nur einige der Verwendungen und Techniken dargestellt.
Die Warnhinweise informieren Sie über mögliche Gefahren bezüglich der Verwendung Ihres Produkts. Es ist jedoch nicht möglich, alle erwägbaren Fälle zu beschreiben. Bitte nehmen Sie Kenntnis von den Aktualisierungen und zusätzlichen Informationen auf Petzl.com.
Sie sind für die Beachtung der Warnhinweise und für die sachgemäße Verwendung Ihres Produkts verantwortlich. Jede fehlerhafte Verwendung des Produkts bedeutet eine zusätzliche Gefahrenquelle. Wenn Sie Zweifel haben oder etwas nicht richtig verstehen, wenden Sie sich bitte an Petzl.

1. Anwendungsbereich

Bestandteil eines Systems für den Aufstieg am Einfachstrang mit abwechselndem Einsatz der Beine.
Dieses Produkt darf nicht über seine Grenzen hinaus belastet werden. Es darf ausschließlich zu dem Zweck verwendet werden, für den es entwickelt wurde.

Haftung

WARNUNG
Aktivitäten, bei denen diese Ausrüstung zum Einsatz kommt, sind naturgemäß gefährlich.
Für Ihre Handlungen, Entscheidungen und für Ihre Sicherheit sind Sie selbst verantwortlich.

Vor dem Gebrauch dieser Ausrüstung müssen Sie:
- Die Gebrauchsanleitung vollständig lesen und verstehen.
- Fachgerecht zur richtigen Benutzung der Ausrüstung ausgebildet sein.
- Sich mit Ihrer Ausrüstung vertraut machen, die Möglichkeiten und Grenzen kennen lernen.
- Die mit dem Einsatz verbundenen Risiken verstehen und akzeptieren.

Die Nichtberücksichtigung auch nur einer dieser Warnungen kann zu schweren Verletzungen oder sogar Tod führen.

Dieses Produkt darf nur von kompetenten und besonnenen Personen verwendet werden oder von Personen, die unter der direkten Aufsicht und visuellen Kontrolle einer kompetenten und besonnenen Person stehen.
Sie sind für Ihre Handlungen, Entscheidungen und für Ihre Sicherheit verantwortlich und tragen die Konsequenzen. Wenn Sie nicht in der Lage sind, diese Verantwortung zu übernehmen, oder wenn Sie die Gebrauchshinweise nicht richtig verstanden haben, benutzen Sie diese Ausrüstung nicht.

2. Benennung der Teile

(1) Unterer Riemen KNEE ASCENT LOOP, (2) Unterer Riemen KNEE ASCENT CLIP, (3) Seilklemme, (4) Höheneinstellung der Seilklemme, (5) Elastischer Riemen, (6) Verbindung mit der Rückseite des Gurts, (7) Oberer Riemen, (8) Schlaufen zum Einstellen der Spannung des elastischen Riemens, (9) Verbindungselement für die Verbindung mit dem ZIGZAG / ZIGZAG PLUS, (10) Höheneinstellung der Verbindung mit dem ZIGZAG / ZIGZAG PLUS, (11) TOOL BAG XS.

3. Überprüfung, zu kontrollierende Punkte

Petzl empfiehlt eine gründliche Überprüfung mindestens alle 12 Monate. Bitte beachten Sie die auf Petzl.com beschriebenen Vorgehensweisen. Tragen Sie die Ergebnisse in den Prüfbericht Ihrer PSA ein.

Vor jedem Einsatz

Überprüfen Sie den Zustand der Komponenten aus Gurtband und ihre Sicherheitsnähte (Abnutzungserscheinungen, durchtrennte oder lose Fäden, durch Benutzung, Hitzeeinwirkung, chemische Produkte usw. hervorgerufene Beschädigungen).
Überprüfen Sie den Zustand der Seilklemme, der Verbindungselemente und der Schnallen aus Metall. Vergewissern Sie sich, dass diese keine Deformierungen, Risse, Abnutzungserscheinungen, Kratzer, Korrosionserscheinungen usw. aufweisen.

Während des Gebrauchs

Es ist unerlässlich, den Zustand des Produkts und seiner Verbindungen mit anderen Ausrüstungsgegenständen im System regelmäßig zu überprüfen. Stellen Sie stets sicher, dass die einzelnen Ausrüstungsgegenstände im System richtig zueinander positioniert sind.

4. Kompatibilität

Überprüfen Sie die Kompatibilität dieses Produkts mit den anderen Elementen Ihres Systems (Kompatibilität = funktionelles Zusammenspiel).
Das KNEE ASCENT-System ist mit dem ZIGZAG / ZIGZAG PLUS nur in Kombination mit dem CHICANE-Bremselement und der PANTIN-Fußsteiglemme kompatibel.
Benutzen Sie bei normalen Schuhen das Kniesteiglemmen-System KNEE ASCENT LOOP. Benutzen Sie bei Schuhen mit integrierter Trittschlinge das Kniesteiglemmen-System KNEE ASCENT CLIP, das auf dem Fußrücken befestigt wird.

5. Installation des KNEE ASCENT

1. Befestigen Sie den oberen Riemen an der Rückseite des Gurtes an einer Befestigungsschlaufe für CARITOOL-Gerätehalter. Zudem können Sie den TOOL BAG XS am Gurt befestigen, um das System nach Gebrauch zu verstauen.
2. Legen Sie den oberen Riemen über die Schulter und führen Sie den elastischen Riemen vor sich im Bereich zwischen Hüftgurt und Seilbrücke hindurch.
3. Platzieren Sie die Kniesteiglemme gegenüber der PANTIN am anderen Bein.
4. Verbinden Sie den oberen Riemen mit der zusätzlichen Öse des ZIGZAG / ZIGZAG PLUS.
Achtung: Vergewissern Sie sich, dass das ZIGZAG / ZIGZAG PLUS richtig mit dem Gurt verbunden ist.

6. Einstellungen

Für maximale Effizienz und Komfort:
1. Stellen Sie die Seilklemme auf Kniehöhe ein.
2. Passen Sie die Länge des oberen Riemens an, um das Verbindungselement oberhalb Ihres ZIGZAG / ZIGZAG PLUS zu positionieren.
3. Stellen Sie die Spannung des elastischen Riemens ein, indem Sie den Haken in eine andere Schlaufe setzen. Der elastische Riemen muss immer straff sein, auch wenn Sie das Bein nach oben beugen.
4. Passen Sie die Spannung der Verbindung mit dem ZIGZAG / ZIGZAG PLUS an, damit sie straff ist.

7. Aufstiegstechnik

Achtung: Vergewissern Sie sich, dass das ZIGZAG / ZIGZAG PLUS richtig mit dem Gurt verbunden ist, wenn Sie mit dem Aufstieg beginnen. Das KNEE ASCENT hält das ZIGZAG / CHICANE in der oberen Position, so dass es aussieht, als sei das Sicherungsgerät in den Gurt eingehängt, auch wenn dies nicht der Fall ist. Wie bei jeder Fortbewegung in der Höhe müssen Sie mit Ihrem Sicherungsgerät verbunden sein.

Aufstieg mit abwechselndem Einsatz der Beine:

Der Aufstieg erfolgt in kleinen Schritten mit abwechselndem Einsatz der Beine. Verlagern Sie Ihr Körpergewicht abwechselnd auf das KNEE ASCENT und die PANTIN. Die Hände ziehen nicht am Seil nach oben: Sie verhindern nur, dass der Körper nach hinten kippt.

8. Zusätzliche Informationen

Aussondern von Ausrüstung:
ACHTUNG: Außergewöhnliche Umstände können die Aussonderung eines Produkts nach einer einmaligen Anwendung erforderlich machen (Art und Intensität der Benutzung, Anwendungsbereich: aggressive Umgebungen, Meeresklima, scharfe Kanten, extreme Temperaturen, Chemikalien usw.).
In folgenden Fällen muss ein Produkt ausgesondert werden:
- Es wurde einem schweren Sturz oder einer schweren Belastung ausgesetzt.
- Das Produkt fällt bei der PSA-Überprüfung durch. Sie bezweifeln seine Zuverlässigkeit.
- Die vollständige Gebrauchsgeschichte ist nicht bekannt.
- Das Produkt ist veraltet (Änderung der gesetzlichen Bestimmungen, der Normen oder der technischen Vorschriften, Inkompatibilität mit anderen Ausrüstungsgegenständen usw.).
Zerstören und entsorgen Sie diese Produkte, um ihren weiteren Gebrauch zu verhindern.
Zeichenerklärungen:
A. Lebensdauer: 10 Jahre - B. Markierung - C. Temperaturbeständigkeit - D. Vorsichtsmaßnahmen - E. Reinigung/Desinfektion - F. Trocknung - G. Lagerung/Transport - H. Änderungen/Reparaturen (außerhalb der Petzl Betriebsstätten nicht zulässig, ausgenommen Ersatzteile) **- I. Fragen/Kontakt**

3 Jahre Garantie

Auf Material- und Fabrikationsfehler. Von der Garantie ausgeschlossen sind: normale Abnutzung, Oxidation, Modifikationen oder Nachbesserungen, unsachgemäße Lagerung, unsachgemäße Wartung, Nachlässigkeiten und Anwendungen, für die das Produkt nicht bestimmt ist.

Warnhinweise

1. Unmittelbare Verletzungs- oder Lebensgefahr. 2. Potenzielles Unfall- oder Verletzungsrisiko. 3. Wichtige Information über die Funktionsweise oder die Leistungsangaben Ihres Produkts. 4. Inkompatibilität zwischen Ausrüstungsgegenständen.

IT

Questa nota informativa spiega come utilizzare correttamente il dispositivo. Solo alcune tecniche e utilizzi sono presentati.
I segnali di attenzione vi informano di alcuni potenziali pericoli legati all'utilizzo del dispositivo, ma è impossibile descriverli tutti. Prendete visione degli aggiornamenti e delle informazioni supplementari sul sito Petzl.com.
Voi siete responsabili della considerazione di ogni avviso e dell'utilizzo corretto del dispositivo. L'uso improprio di questo dispositivo causa rischi aggiuntivi. Contattare Petzl in caso di dubbi o difficoltà di comprensione.

1. Campo di applicazione

Componente per sistema di salita alternata su corda singola.
Questo prodotto non deve essere sollecitato oltre i suoi limiti o in qualsiasi altra situazione differente da quella per cui è destinato.

Responsabilità

ATTENZIONE
Le attività che comportano l'utilizzo di questo dispositivo sono per natura pericolose.
Voi siete responsabili delle vostre azioni, delle vostre decisioni e della vostra sicurezza.

Prima di utilizzare questo dispositivo, occorre:
- Leggere e comprendere tutte le istruzioni d'uso.
- Ricevere una formazione adeguata sul suo utilizzo.
- Acquisire familiarità con il dispositivo, imparare a conoscerne le prestazioni e i limiti.
- Comprendere e accettare i rischi indotti.

Il mancato rispetto di una sola di queste avvertenze può essere la causa di ferite gravi o mortali.

Questo prodotto deve essere utilizzato esclusivamente da persone competenti e addestrate o sottoposte al controllo visivo diretto di una persona competente e addestrata.
Voi siete responsabili delle vostre azioni, delle vostre decisioni e della vostra sicurezza e ve ne assumete le conseguenze. Se non siete in grado di assumervi questa responsabilità, o se non avete compreso le istruzioni d'uso, non utilizzare questo dispositivo.

2. Nomenclatura

(1) Fettuccia inferiore KNEE ASCENT LOOP, (2) Fettuccia inferiore KNEE ASCENT CLIP, (3) Bloccante, (4) Regolazione dell'altezza del bloccante, (5) Fettuccia elastica, (6) Collegamento alla parte posteriore dell'imbracatura, (7) Fettuccia superiore, (8) Passanti di regolazione della tensione dell'elastico, (9) Connettore per collegamento allo ZIGZAG / ZIGZAG PLUS, (10) Regolazione dell'altezza di collegamento allo ZIGZAG / ZIGZAG PLUS, (11) TOOL BAG XS.

3. Controllo, punti da verificare

Petzl raccomanda un controllo approfondito come minimo ogni 12 mesi. Rispettate le procedure descritte sul sito Petzl.com. Registrate i risultati nella scheda di vita del vostro DPI.

Prima di ogni utilizzo

Controllare lo stato delle parti in tessuto e delle loro cuciture (usura, fili tagliati o allentati, danni dovuti all'utilizzo, al calore, ai prodotti chimici...).
Verificare lo stato del bloccante, dei connettori e delle fibbie metalliche (assenza di deformazioni, fessurazioni, usura, segni, corrosione...).

Durante l'utilizzo

È importante controllare regolarmente lo stato del prodotto e dei suoi collegamenti con gli altri dispositivi del sistema. Assicurarsi del corretto posizionamento dei dispositivi gli uni rispetto agli altri.

4. Compatibilità

Verificare la compatibilità di questo prodotto con gli altri elementi del sistema nella vostra applicazione (compatibilità = buona interazione funzionale).
Il KNEE ASCENT è compatibile esclusivamente con lo ZIGZAG / ZIGZAG PLUS abbinato al CHICANE e al PANTIN.
Con uno scarpone classico, utilizzare il pedale KNEE ASCENT LOOP. Con uno scarpone dotato di un pedale integrato, da agganciare sopra il piede, utilizzare il pedale KNEE ASCENT CLIP.

5. Installazione del KNEE ASCENT

1. Agganciare la fettuccia superiore alla parte posteriore dell'imbracatura in un passante per CARITOOL. È possibile anche fissare il TOOL BAG XS all'imbracatura per riporre il kit dopo l'uso.
2. Passare la fettuccia superiore sulla spalla e la fettuccia elastica di fronte nello spazio tra la cintura dell'imbracatura e il ponte di attacco.
3. Posizionare il bloccante per ginocchio sulla gamba opposta al PANTIN.
4. Collegare la fettuccia superiore al punto di attacco supplementare dello ZIGZAG / ZIGZAG PLUS.
Attenzione, verificare che lo ZIGZAG / ZIGZAG PLUS sia correttamente collegato all'imbracatura.

6. Regolazioni

Per un'efficacia e un comfort di utilizzo ottimali:
1. Regolare l'altezza del bloccante sul ginocchio.
2. Regolare la lunghezza della fettuccia superiore per posizionare il connettore sopra lo ZIGZAG / ZIGZAG PLUS.
3. Regolare la tensione della fettuccia elastica spostando il gancio nei passanti. L'elastico deve restare in tensione, anche quando si piega la gamba verso l'alto.
4. Regolare la tensione del collegamento allo ZIGZAG / ZIGZAG PLUS affinché sia appropriata.

7. Tecnica di risalita

Attenzione, verificare che lo ZIGZAG / ZIGZAG PLUS sia correttamente collegato all'imbracatura quando si comincia la risalita. Il KNEE ASCENT mantiene lo ZIGZAG / CHICANE in posizione alta, potendo visivamente far credere che il dispositivo d'assicurazione sia collegato all'imbracatura anche se non è così. Come per qualsiasi spostamento in quota, occorre essere collegati al sistema di assicurazione.

Salita alternata:

La salita alternata si effettua facendo piccoli passi. Appoggiarsi alternativamente sul KNEE ASCENT e sul PANTIN. Le mani sulla corda non tirano verso l'alto: impediscono lo spostamento del corpo all'indietro.

8. Informazioni supplementari

Eliminazione:
ATTENZIONE, un evento eccezionale può comportare l'eliminazione del prodotto dopo un solo utilizzo (tipo ed intensità di utilizzo, ambiente di utilizzo: ambienti aggressivi, ambienti marini, parti taglienti, temperature estreme, prodotti chimici...).
Il prodotto deve essere eliminato quando:
- Ha subito una caduta o un sforzo notevole.
- Il risultato dei controlli del prodotto non è soddisfacente. Si ha un dubbio sulla sua affidabilità.
- Non si conosce l'intera storia del suo utilizzo.
- Quando il suo utilizzo è obsoleto (evoluzione delle leggi, delle normative, delle tecniche o incompatibilità con altri dispositivi...).
Distruggere i prodotti scartati per evitarne un futuro utilizzo.
Pittogrammi:
A. Durata: 10 anni - B. Marcatura - C. Temperature tollerate - D. Precauzioni d'uso - E. Pulizia/disinfezione - F. Asciugatura - G. Stoccaggio/trasporto - H. Modifiche/riparazioni (proibite al di fuori degli stabilimenti Petzl salvo pezzi di ricambio) **- I. Domande/contatto**

Garanzia 3 anni

Contro ogni difetto di materiale o di fabbricazione. Sono esclusi: usura normale, ossidazione, modifiche o ritocchi, cattiva conservazione, manutenzione impropria, negligenze, utilizzi ai quali questo prodotto non è destinato.

Segnali di attenzione

1. Situazione che presenta un rischio imminente di lesione grave o mortale. 2. Esposizione a un rischio potenziale d'incidente o lesione. 3. Informazione importante sul funzionamento o le performance del vostro prodotto. 4. Incompatibilità materiale.

ES

Este folleto explica cómo utilizar correctamente su equipo. Sólo se presentan algunas utilizaciones y técnicas.
Las señales de advertencia le informan de algunos peligros potenciales relacionados con la utilización de su equipo, pero es imposible describirlos todos. Infórmese de las actualizaciones y de la información complementaria en Petzl.com.
Usted es responsable de tener en cuenta cada una de las advertencias y de utilizar correctamente su equipo. Cualquier mala utilización de este equipo originará peligros adicionales. Contacte con Petzl si tiene dudas o dificultades de comprensión.

1. Campo de aplicación

Componente para un sistema de ascenso en alternativo por cuerda en simple.
Este producto no debe ser solicitado más allá de sus límites o en cualquier otra situación para la que no esté previsto.

Responsabilidad

ATENCIÓN
Las actividades que implican la utilización de este equipo son por naturaleza peligrosas.
Usted es responsable de sus actos, de sus decisiones y de su seguridad.
Antes de utilizar este equipo, debe:
- Leer y comprender todas las instrucciones de utilización.
- Formarse específicamente en el uso de este equipo.
- Familiarizarse con su equipo y aprender a conocer sus prestaciones y sus limitaciones.
- Comprender y aceptar los riesgos derivados.

El no respeto de una sola de estas advertencias puede ser la causa de heridas graves o mortales.

Este producto sólo debe ser utilizado por personas competentes y responsables, o que estén bajo el control visual directo de una persona competente y responsable.
Usted es responsable de sus actos, de sus decisiones y de su seguridad y asume las consecuencias de los mismos. Si usted no está dispuesto a asumir esta responsabilidad o si no ha comprendido bien las instrucciones de utilización, no utilice este equipo.

2. Nomenclatura

(1) Cinta inferior KNEE ASCENT LOOP, (2) Cinta inferior KNEE ASCENT CLIP, (3) Bloqueador, (4) Regulación de la altura del bloqueador, (5) Cinta elástica, (6) Conexión a la parte posterior del arnés, (7) Cinta superior, (8) Trabillas de regulación de la tensión del elástico, (9) Conector al ZIGZAG / ZIGZAG PLUS, (10) Regulación de la altura de conexión al ZIGZAG / ZIGZAG PLUS, (11) TOOL BAG XS.

3. Control, puntos a verificar

Petzl aconseja una revisión en profundidad cada 12 meses como mínimo. Respete los modos operativos descritos en la página web Petzl.com. Registre los resultados en la ficha de revisión del EPI.

Antes de cualquier utilización

Compruebe el estado de las partes textiles y de sus costuras (desgaste, hilos cortados o flojos, daños debidos al uso, al calor, a los productos químicos...).
Compruebe el estado del bloqueador, de los conectores y de las hebillas metálicas (ausencia de deformaciones, fisuras, desgaste, marcas, corrosión...).

Durante la utilización

Es importante controlar regularmente el estado del producto y de sus conexiones con los demás equipos del sistema. Asegúrese de la correcta colocación de los equipos entre sí.

4. Compatibilidad

Compruebe la compatibilidad de este producto con los demás elementos del sistema en su aplicación (compatibilidad = interacción funcional correcta).
El KNEE ASCENT es compatible únicamente con el ZIGZAG / ZIGZAG PLUS combinado con el CHICANE y con el PANTIN.
Con un calzado clásico, utilice el pedal KNEE ASCENT LOOP. Con un calzado que disponga de un pedal integrado, a conectar en la parte superior del pie, utilice el pedal KNEE ASCENT CLIP.

5. Instalación del KNEE ASCENT

1. Conecte la cinta superior a una trabilla para CARITOOL de la parte posterior del arnés. También puede fijar el TOOL BAG XS al arnés para guardar el kit después de su utilización.
2. Pase la cinta superior por el hombro y la cinta elástica por delante de usted en el espacio entre el cinturón del arnés y el puente de enganche.
3. Coloque el bloqueador de rodilla en la pierna opuesta a su PANTIN.
4. Conecte la cinta superior al punto de enganche complementario del ZIGZAG / ZIGZAG PLUS.
Atención, compruebe que el ZIGZAG / ZIGZAG PLUS está correctamente conectado al arnés.

6. Regulaciones

Para una eficacia y un confort de utilización máximos:
1. Regule la altura del bloqueador al nivel de la rodilla.
2. Regule la longitud de la cinta superior para posicionar el conector por encima del ZIGZAG / ZIGZAG PLUS.
3. Regule la tensión de la cinta elástica desplazando el gancho en las trabillas. Su elástico debe permanecer en tensión, incluso cuando flexione la pierna hacia arriba.
4. Regule la tensión de la conexión al ZIGZAG / ZIGZAG PLUS para que esté bien tensada.

7. Técnica de ascenso

Atención, compruebe que el ZIGZAG / ZIGZAG PLUS está correctamente conectado al arnés cuando empiece su ascenso. El KNEE ASCENT sujeta el ZIGZAG / CHICANE en posición alta, esto visualmente puede hacer creer que el aparato de seguridad está conectado al arnés, incluso cuando no lo está. Como para cualquier evolución en altura, debe estar conectado a su sistema de seguridad.

Ascenso en alternativo:

El ascenso se realiza en alternativo haciendo pequeños pasos. Apóyese alternativamente sobre el KNEE ASCENT y sobre el PANTIN. Las manos en la cuerda no traccionan hacia arriba: impiden que el cuerpo bascule hacia atrás.

8. Información complementaria

Dar de baja:
ATENCIÓN: un suceso excepcional puede llevarle a dar de baja un producto después de una sola utilización (tipo e intensidad de utilización, entorno de utilización: ambientes agresivos, ambientes marinos, aristas cortantes, temperaturas extremas, productos químicos...).
Un producto debe darse de baja cuando:
- Ha sufrido una caída o un esfuerzo importante.
- El resultado de las revisiones del producto no es satisfactorio. Duda de su fiabilidad.
- No conoce el historial completo de utilización.
- Cuando su utilización es obsoleta (evolución legislativa, normativa, técnica o incompatibilidad con otros equipos, etc.).
Destruya estos productos para evitar una utilización futura.
Pictogramas:
A. Vida útil: 10 años - B. Marcado - C. Temperaturas toleradas - D. Precauciones de utilización - E. Limpieza/desinfección - F. Secado - G. Almacenamiento/transporte - H. Modificaciones/ reparaciones (prohibidas fuera de los talleres de Petzl, excepto las piezas de recambio) **- I. Preguntas/contacto**

Garantía 3 años

Contra cualquier defecto del material o de fabricación. Se excluye: el desgaste normal, la oxidación, las modificaciones o retoques, el almacenamiento incorrecto, el mantenimiento incorrecto, las negligencias y las utilizaciones para las que este producto no está destinado.

Señales de advertencia

1. Situación que presenta un riesgo inminente de herida grave o mortal. 2. Exposición a un riesgo potencial de incidente o de herida. 3. Información importante sobre el funcionamiento o las prestaciones de su producto. 4. Incompatibilidad material.

PT

Esta notícia técnica explica como utilizar correctamente o seu equipamento. Somente algumas das utilizações e técnicas são apresentadas.
Os avisos de alerta informam de alguns perigos potenciais ligados à utilização do equipamento, porém é impossível descrevê-los todos. Tome conhecimento das últimas actualizações e informações complementares em Petzl.com.
É responsável por tomar conhecimento de cada alerta e pela utilização correcta do seu equipamento. Qualquer má utilização deste equipamento pode originar perigos adicionais. Contacte a Petzl se tiver dúvidas ou dificuldades de compreensão.

1. Campo de aplicação

Componente para sistema de subida alternada em corda simples.
Este produto não deve ser utilizado para além dos seus limites ou em qualquer outra situação para a qual não tenha sido previsto.

Responsabilidade

ATENÇÃO
As actividades que implicam a utilização deste produto são por natureza perigosas.
Você é responsável pelos seus actos, pelas suas decisões e pela sua segurança.
Antes de utilizar este equipamento, deve:
- Ler e compreender todas as instruções de utilização.
- Formar-se especificamente para a utilização deste equipamento.
- Familiarizar-se com o seu equipamento, aprender a conhecer as suas performances e limitações.
- Compreender e aceitar os riscos inerentes.

O desrespeito de um destes avisos poderá causar ferimentos graves ou mortais.

Este produto não deve ser utilizado senão por pessoas competentes e responsáveis, ou colocado sob o controlo visual directo de uma pessoa competente e responsável.
Você é responsável pelos seus actos, pelas suas decisões, pela sua segurança e assume as consequências. Se você não se sentir apto a assumir essa responsabilidade, ou se não entendeu bem as instruções de utilização, não utilize este equipamento.

2. Nomenclatura

(1) Fita inferior KNEE ASCENT LOOP, (2) Fita inferior KNEE ASCENT CLIP, (3) Bloqueador, (4) Ajuste da altura do bloqueador, (5) Fita elástica, (6) Conexão na parta traseira do harnês, (7) Fita superior, (8) Passadores de ajuste da tensão do elástico, (9) Conector ao ZIGZAG / ZIGZAG PLUS, (10) Ajuste da altura de conexão ao ZIGZAG / ZIGZAG PLUS, (11) TOOL BAG XS.

3. Inspecções, pontos a verificar

A Petzl aconselha uma verificação aprofundada no mínimo todos os 12 meses. Respeite os modos de operação descritos no site Petzl.com. Registe os resultados da inspecção na ficha de acompanhamento do seu EPI.

Antes de qualquer utilização

Verifique o estado das partes têxteis e suas costuras (desgaste, fios cortados ou distendidos, danos devido à utilização, ao calor, aos produtos químicos...).
Verifique o estado do bloqueador, dos conectores e das fivelas metálicas (ausência de deformações, fissuras, desgaste, marcas, corrosão...).

Durante a utilização

É importante controlar regularmente o estado do produto e as suas conexões com outros equipamentos do sistema. Assegure-se do posicionamento correcto dos equipamentos de uns em relação aos outros.

4. Compatibilidade

Verifique a compatibilidade deste produto com os outros elementos do sistema na sua aplicação (compatibilidade = boa interacção funcional).
O KNEE ASCENT é unicamente compatível com o ZIGZAG / ZIGZAG PLUS associado à CHICANE e ao PANTIN.
Com um calçado clássico, utilize o estribo KNEE ASCENT LOOP. Com um calçado que dispõe um estribo integrado, a clipar na parte superior do pé, utilize o estribo KNEE ASCENT CLIP.

5. Instalação do KNEE ASCENT

1. Prenda a fita superior na parte traseira do harnês num passador para CARITOOL. Também pode fixar o TOOL BAG XS no harnês para arrumar o kit depois da utilização.
2. Passe a fita superior pelo ombro e a fita elástica à sua frente no espaço entre o cinto do harnês e o ponto de fixação.
3. Coloque o bloqueador de joelho na perna oposta ao seu PANTIN.
4. Conecte a fita superior no ponto de fixação complementar do ZIGZAG / ZIGZAG PLUS.
Atenção, verifique que o seu ZIGZAG / ZIGZAG PLUS esteja correctamente conectado ao harnês.

6. Ajustes

Para uma eficácia e um conforto de utilização máximo:
1. Ajuste a altura do bloqueador ao nível do seu joelho.
2. Ajuste o comprimento da fita superior para posicionar o conector acima do seu ZIGZAG / ZIGZAG PLUS.
3. Ajuste a tensão da fita elástica deslocando o gancho nos passadores. O seu elástico deve permanecer em tensão, até mesmo quando dobrar de novo a perna para cima.
4. Ajuste a tensão da conexão ao ZIGZAG / ZIGZAG PLUS para que esteja bem em tensão.

7. Técnica de subida

Atenção, verifique que o seu ZIGZAG / ZIGZAG PLUS esteja correctamente conectado ao harnês quando começar a sua ascensão. O KNEE ASCENT mantém o ZIGZAG / CHICANE em posição alta, o que pode visualmente fazer supor que o aparelho de segurança está conectado ao harnês, até mesmo quando este não for o caso. Como para qualquer evolução em altura, você deve estar conectado ao seu sistema de segurança.

Subida alternada:

A subida efectua-se de forma alternada dando pequenos passos. Apoie-se alternadamente no KNEE ASCENT e no PANTIN. As mãos na corda não puxam para cima: elas impedem que o corpo tombe para trás.

8. Informações complementares

Descartar um equipamento:
ATENÇÃO, uma ocorrência excepcional pode levar ao descarte de um produto após uma só utilização (tipo e intensidade de utilização, ambiente de utilização: ambientes agressivos, ambientes marinhos, arestas cortantes, temperaturas extremas, produtos químicos...).
Um produto deve ser descartado quando:
- Foi sujeito a uma queda ou a um esforço importante.
- O resultado das verificações do produto não é satisfatório. Tem uma dúvida sobre a sua fiabilidade.
- Não conhecer o seu histórico de utilização completo.
- Quando a sua utilização for obsoleta (evolução legislativa, normativa, técnica ou incompatibilidade com outros equipamentos...).
Destrua esses produtos para evitar uma futura utilização.
Pictogramas:
A. Duração de vida: 10 anos - B. Marcação - C. Temperaturas toleradas - D. Precauções de utilização - E. Limpeza/desinfecção - F. Secagem - G. Armazenamento/transporte - H. Modificações/ reparações (interditas fora das oficinas Petzl salvo peças sobresselentes) **- I. Questões/contacto**

Garantia 3 anos

Contra qualquer defeito de material ou fabrico. Estão excluídos: desgaste normal, oxidação, modificações ou retoques, mau armazenamento, má manutenção, negligências, utilizações para as quais este produto não está destinado.

Avisos de alerta

1. Situação que apresenta risco iminente de ferimento grave ou mortal. 2. Exposição a um risco potencial de incidente ou ferimento. 3. Informação importante sobre o funcionamento ou as performances do seu produto. 4. Incompatibilidade de materiais.

NL

In deze bijsluiter wordt uitgelegd hoe u uw materiaal juist moet gebruiken. Er komen hierin slechts enkele technieken en toepassingen aan bod.
De waarschuwingsborden geven u bepaalde mogelijke gevaren aan rond het gebruik van uw materiaal, maar we kunnen hier uiteraard niet alles behandelen. Lees daarom de nieuwste updates en aanvullende info op Petzl.com.
U bent zelf verantwoordelijk om met elke waarschuwing rekening te houden en uw materiaal juist te gebruiken. Elk verkeerd gebruik van dit materiaal zal aan de oorsprong liggen van bijkomende gevaren. Neem bij twijfel of onduidelijkheden contact op met Petzl.

1. Toepassingsveld

Onderdeel voor systeem voor alternerend opklimmen op enkeltouw.
Dit product mag niet méér belast worden dan toegelaten en mag niet gebruikt worden in situaties waarvoor het niet bedoeld is.

Verantwoordelijkheid

LET OP
De activiteiten die het gebruik van deze uitrusting vereisen, zijn van nature gevaarlijk.
U staat zelf in voor uw daden, beslissingen en veiligheid.
Voordat u deze uitrusting gebruikt, moet u:
- Alle gebruiksinstructies lezen en begrijpen.
- Een aangepaste training volgen voor het gebruik van deze uitrusting.
- Zich vertrouwd maken met uw uitrusting, en de prestaties en beperkingen ervan leren kennen.
- De inherente risico's begrijpen en aanvaarden.

Het niet-respecteren van een van deze waarschuwingen kan leiden tot ernstige of dodelijke verwondingen.

Dit product mag enkel gebruikt worden door (personen die onder direct visueel toezicht staan van) bevoegde en beraden personen.
U staat zelf in voor uw daden, beslissingen en veiligheid, en neemt dan ook persoonlijk de gevolgen op zich. Indien u niet in staat bent om deze verantwoordelijkheid op zich te nemen of de gebruiksinstructies niet goed begrepen hebt, gebruik dit apparaat dan niet.

2. Terminologie van de onderdelen

(1) Bandlus onderaan voor KNEE ASCENT LOOP, (2) Bandlus onderaan voor KNEE ASCENT CLIP, (3) Stijgklem, (4) Hoogteverstelling voor stijgklem, (5) Elastische bandlus, (6) Verbinding achteraan voor gordel, (7) Bandlus bovenaan, (8) Doorsteeklussen om de spanning van de elastiek aan te passen, (9) Karabiner voor ZIGZAG / ZIGZAG PLUS, (10) Hoogteverstelling voor de verbinding met de ZIGZAG / ZIGZAG PLUS, (11) TOOL BAG XS.

3. Check: te controleren punten

Petzl beveelt op zijn minst een grondige 12-maandelijkse controle aan. Leef de gebruiksregels na zoals vermeld op Petzl.com. Noteer de resultaten op de fiche van uw PBM.

Vóór elk gebruik

Controleer de staat en de stiksels van de onderdelen in textiel (slijtage, doorgesneden of uitgerokken vezels, schade door gebruik, warmte, chemische producten ...).
Controleer de staat van de stijgklem, de karabiners en de metalen gespen (geen vervormingen, scheuren, slijtage, vlekken, corrosie ...).

Tijdens het gebruik

Het is belangrijk om regelmatig de staat van het product te controleren, alsook zijn verbindingen met de andere onderdelen van het systeem. Vergewis u ervan dat alle elementen goed geplaatst zijn ten opzichte van elkaar.

4. Verenigbaarheid

Gelieve na te zien of dit product compatibel is met de andere elementen van het systeem in uw toepassing (compatibiliteit = een goede functionele interactie).
De KNEE ASCENT is enkel compatibel met de ZIGZAG / ZIGZAG PLUS in combinatie met de CHICANE en de PANTIN.
Voor klassieke schoenen: gebruik de KNEE ASCENT LOOP voetlus. Voor schoenen met een geïntegreerde voetlus die u vanboven op de voet vastklikt: gebruik de KNEE ASCENT CLIP voetlus.

5. Installatie van de KNEE ASCENT

1. Klik de bovenste bandlus aan de achterkant van de gordel vast in een doorsteeklus voor CARITOOL. U kunt de TOOL BAG XS ook aan de gordel vastmaken om de kit na gebruik op te bergen.
2. Steek de bovenste bandlus over de schouder en de elastische bandlus voor u in de ruimte tussen de heupriem van de gordel en het inbindpunt.
3. Plaats de kniestijgklem op het andere been dan het been met uw PANTIN.
4. Verbind de bovenste bandlus met het extra inbindpunt van de ZIGZAG / ZIGZAG PLUS.
Let op: controleer dat uw ZIGZAG / ZIGZAG PLUS correct met de gordel verbonden is.

6. Instellingen

Voor een maximale doeltreffendheid en maximaal gebruikscomfort:
1. Verstel de hoogte van de stijgklem ter hoogte van uw knie.
2. Verstel de lengte van de bovenste bandlus om de karabiner boven uw ZIGZAG / ZIGZAG PLUS te positioneren.
3. Verstel de spanning van de elastische bandlus door het haakje in de doorsteeklussen te verplaatsen. Uw elastiek moet onder spanning blijven, ook als u uw voet omhoog brengt.
4. Verstel de spanning van de verbinding op de ZIGZAG / ZIGZAG PLUS zodat deze mooi onder spanning blijft.

7. Techniek voor het opklimmen

Let op: controleer dat uw ZIGZAG / ZIGZAG PLUS correct met de gordel verbonden is wanneer u met de opklim begint. De KNEE ASCENT houdt de ZIGZAG / CHICANE in hoge positie vast, waardoor het kan lijken alsof het beveiligingsapparaat verbonden is met de gordel, zelfs als dat niet het geval is. Zoals bij elke voortbeweging in de hoogte moet u met uw beveiligingssysteem verbonden zijn.

Alternerend opklimmen:

De opklim gebeurt alternerend met kleine stapjes. Steun afwisselend op de KNEE ASCENT en de PANTIN. U houdt uw handen op het touw: niet om u op te trekken, maar om ervoor te zorgen dat u niet achterover kantelt.

8. Extra informatie

Afschrijven:
LET OP: een uitzonderlijk voorval kan u ertoe brengen het product af te schrijven na één enkel gebruik (type en intensiteit van gebruik, gebruiksomgeving: agressieve milieus, zeewater, scherpe randen, extreme temperaturen, chemische producten ...).
Een product moet worden afgeschreven wanneer:
- Het een belangrijke val of belasting heeft ondergaan.
- Het resultaat van de controles van het product geen voldoening geeft. U twijfelt aan de betrouwbaarheid ervan.
- U zijn volledige gebruikshistoriek niet kent.
- Het product in onbruik is geraakt (wijziging van de wetgeving, normen of technieken, onverenigbaarheid met de andere delen van de uitrusting ...).
Vernietig deze afgeschreven producten om een verder gebruik te vermijden.
Pictogrammen:
A. Levensduur: 10 jaar - B. Markering - C. Toegelaten temperatuur - D. Gebruiksvoorschriften - E. Reiniging/desinfectie - F. Droging - G. Berging/transport - H. Veranderingen/herstellingen (verboden buiten de Petzl ateliers, behalve voor vervangstukken) **- I. Vragen/ contact**

3 jaar garantie

Voor fabricage- of materiaalfouten. Met uitzondering van: normale slijtage, oxidatie, veranderingen of aanpassingen, slechte berging, slecht onderhoud, nalatigheid of toepassingen waarvoor dit product niet bestemd is.

Waarschuwingsborden

1. Situatie die een dreigend risico op een ernstige of dodelijke verwonding inhoudt. 2. Blootstelling aan een mogelijk risico op een incident of verwonding. 3. Belangrijke informatie over de werking of de prestaties van uw product. 4. Niet compatibel met ander materiaal.

DK

Brugsanvisningen indeholder forklaringer på, hvordan udstyret anvendes korrekt. Kun enkelte anvendelser og teknikker er beskrevet. Advarselsskiltene informerer dig om nogle potentielle risici, som er forbundet med anvendelsen af udstyret, men det er umuligt at beskrive dem alle. Du kan finde opdateringer og flere oplysninger på Petzl.com. Du er selv ansvarlig for at tage højde for alle advarslerne og bruge udstyret korrekt. En forkert anvendelse af udstyret kan forårsage yderligere risici. Kontakt Petzl, hvis du er i tvivl eller har svært ved at forstå brugsanvisningen.

1. Anvendelsesområde

Komponent til rebklatringsystem på enkeltreb.
Produktet må ikke overbelastes eller bruges til andre formål end det, produktet er bestemt til.

Ansvar

ADVARSEL
De aktiviteter, som indebærer anvendelse af dette udstyr, er forbundet med risici og er dermed farlige.
Du er ansvarlig for dine egne handlinger, beslutninger og sikkerhed.
Før anvendelse af dette udstyr, skal du:
- Læse og forstå alle instruktionerne i brugsanvisningen.
- Få specifik træning i korrekt anvendelse af udstyret.
- Blive bekendt med udstyret, dets ydeevne og begrænsninger.
- Forstå og acceptere risikoen forbundet med udstyret.

Manglende overholdelse af én eller flere af disse advarsler kan resultere i alvorlige kvæstelser eller dødsfald.

Udstyret bør kun benyttes af kompetente og erfarne personer, eller under direkte opsyn af en kompetent og erfaren person.
Du er ansvarlig for dine handlinger, beslutninger og sikkerhed, og du må påtage dig ansvaret for konsekvenserne heraf. Du må ikke bruge udstyret, hvis du ikke er i stand til at påtage dig dette ansvar, eller hvis du ikke forstår hele brugsanvisningen.

2. Fortegnelse over delene

(1) KNEE ASCENT LOOP nedre slynge, (2) KNEE ASCENT CLIP nedre slynge, (3) Rebklemme, (4) Rebklemmens højdejustering, (5) Elastisk strop, (6) Fastgørelse på bagside af selen, (7) Øvre slynge, (8) Holdere til justering af elastikbåndet, (9) Forbindelsesled til ZIGZAG / ZIGZAG PLUS, (10) Højdejustering af fastgørelsespunkt til ZIGZAG / ZIGZAG PLUS, (11) TOOL BAG XS.

3. Kontrolpunkter

Petzl anbefaler, at udstyret efterses indgående mindst én gang hver 12. måned. Fremgangsmåder beskrevet på Petzl.com bør overholdes. Registrer resultaterne i logbogen for dit personlige værnemiddel (PV).

Før enhver anvendelse

Kontroller tekstilkomponenterne og sømmene for slitage, ødelagte eller løse tråde, og skader, som skyldes brug af udstyret, varme og kemikalier, m.m.
Kontroller rebklemmen, forbindelsesleddene og metalspænderne for deformationer, revner, slitage, mærker, korrosion, osv.

Under anvendelsen

Det er vigtigt, at produktets tilstand og forbindelser til andet udstyr fra sikringssystemet kontrolleres regelmæssigt. Kontroller, at delene i udstyret sidder rigtigt i forhold til hinanden.

4. Kompatibilitet

Kontroller, at produktet er foreneligt med det øvrige udstyr fra sikringssystemet for den valgte aktivitet (forenelighed = de benyttede værnemidler fungerer godt indbyrdes).
KNEE ASCENT er udelukkende forenelig med ZIGZAG / ZIGZAG PLUS sammen med CHICANE og PANTIN.
KNEE ASCENT LOOP fodslyngen anvendes med en almindelig støvle. Til en støvle udstyret med en indbygget slynge, som kan klippes direkte oven på støvlen, anvendes KNEE ASCENT CLIP fodslyngen.

5. Montering af KNEE ASCENT

1. Fastgør den øvre slynge til selens bagside i en CARITOOL holder. Fastgør eventuelt TOOL BAG XS til selen for at pakke sættet efter brug.
2. Før den øvre slynge over skulderen og den elastiske strop foran dig i mellemrummet mellem selens hoftebælte og fastgørelsespunktet.
3. Placer knæsets rebklemme på det ben, som ikke bærer PANTIN.
4. Fastgør den øvre slynge til det supplerende tilkoblingshul på ZIGZAG / ZIGZAG PLUS.
Advarsel: Kontroller, at ZIGZAG / ZIGZAG PLUS er fastgjort korrekt til selen.

6. Individuel tilpasning

For en maksimal effektivitet og komfort:
1. Juster rebklemmens højde ved knæet.
2. Juster den øvre slynges længde, således at forbindelsesledet er placeret over ZIGZAG / ZIGZAG PLUS.
3. Juster elastikbåndet ved at flytte krogen i holderne. Elastikbåndet skal holdes stramt, også når du bukker benet opad.
4. Juster fastgørelsen til ZIGZAG / ZIGZAG PLUS, således at systemet er stramt.

7. Klatringsteknik

Advarsel: Kontroller, at ZIGZAG / ZIGZAG PLUS er fastgjort korrekt til selen, når du begynder at klatre. KNEE ASCENT holder ZIGZAG / CHICANE oppe, hvilket visuelt kan mislede til at tro, at sikkerhedsudstyret er fastgjort til selen, når det ikke er tilfældet. Som altid når du udfører arbejde i højden, skal du være fastgjort til faldsikringssystemet.

Klatring på reb:

Opstigningen foregår ved at foretage små skridt. Træd skiftevis op på KNEE ASCENT og på PANTIN. Hænderne på rebet skal ikke hive opad, de skal forhindre, at kroppen falder baglæns.

8. Supplerende oplysninger

Kassering af udstyr:
ADVARSEL: I særlige tilfælde kan du være nødsaget til at kassere produktet efter kun én enkelt anvendelse, afhængig af produktets type og anvendelsen af produktet, samt det miljø, hvori produktet anvendes (ætsende miljø, havmiljø), eller som følge af skarpe kanter, ekstreme temperaturer, kemiske produkter, m.m.
Kassér øjeblikkeligt udstyr, hvis:
- Det har været udsat for et stort fald eller belastning.
- Resultaterne af inspektionen ikke er tilfredsstillende. Du er i tvivl om produktets pålidelighed.
- Du ikke kender udstyrets tidligere anvendelser til fulde.
- Når udstyret vurderes som ikke længere anvendeligt (som følge af ændringer i lovgivningen, standarder, teknikker eller inkompatibilitet med andet udstyr, osv.).
Skaf dig af med kasseret udstyr for at undgå yderligere anvendelse.
Piktogrammer:
A. Levetid: 10 år - B. Mærkning - C. Tilladelige temperaturer - D. Sædvanlige forholdsregler - E. Rensning/desinfektion - F. Tørring - G. Opbevaring/transport - H. Ændringer/reparationer (skal udføres af Petzl undtagen udskiftning af reservedele) **- I. Spørgsmål/ kontakt**

3-års garanti

Imod alle defekter i materialer og fremstilling. Garantien dækker ikke: normal slitage, oxidering, ændringer, udbedringer, forkert opbevaring, dårlig vedligeholdelse og anvendelser, som produktet ikke er bestemt til.

Advarselsskilte

1. Situation med overhængende risiko, som kan føre til dødsfald eller alvorlige kvæstelser. 2. Potentiel faresituation, som kan føre til mindre alvorlige kvæstelser. 3. Vigtig information om produktets funktion og ydeevne. 4. Inkompatibelt.

SE

Dessa instruktioner förklarar hur du använder din utrustning korrekt. Endast vissa tekniker och användningsområden är beskrivna. Varningssymbolerna ger information om några potentiella risker relaterade till användning av utrustningen, det är omöjligt att beskriva alla. Gå in på Petzl.com för uppdateringar och ytterligare information. Du är själv ansvarig för att beakta varje varning och använda utrustningen korrekt. Felanvändning av denna utrustning skapar ytterligare faror. Kontakta Petzl om du är osäker på eller har svårt att förstå dessa instruktioner.

1. Användningsområden

Komponent för repklättrarens förflyttningssystem på enkelrep.
Denna produkt får inte belastas över sin hållfasthetsgräns eller användas till ändamål den inte är avsedd för.

Ansvar

VARNING
Aktiviteter där denna typ av utrustning används är alltid riskfyllda.
Du ansvarar själv för dina egna handlingar, beslut och din säkerhet.

Innan du använder denna utrustning måste du:
- Läsa och förstå samtliga användarinstruktioner.
- Få särskild övning i hur utrustningen ska användas.
- Lära känna utrustningens egenskaper och begränsningar.
- Förstå och godta befintliga risker.

Om dessa varningar ignoreras kan det medföra allvarliga skador eller dödsfall.

Denna produkt får endast användas av kompetenta och ansvarsfulla personer eller av personer som övervakas av en kompetent och ansvarsfull person.
Du ansvarar själv för dina egna handlingar, beslut och din säkerhet och är medveten om konsekvenserna av dessa. Använd inte produkten om du inte kan eller har möjlighet att ta detta ansvar eller denna risk, eller inte förstår någon av dessa instruktioner.

2. Utrustningens delar

(1) KNEE ASCENT LOOP nedre rem, (2) KNEE ASCENT CLIP nedre rem, (3) Repklämma, (4) Justeringsspänne för repklämmans höjd, (5) Elastisk rem, (6) Inkoppling till selens baksida, (7) Övre rem, (8) Fästen för justering av spänning i elastiska remmen, (9) Karbinen till ZIGZAG / ZIGZAG PLUS, (10) Spännet för att justera höjden på kopplingen till ZIGZAG / ZIGZAG PLUS, (11) TOOL BAG XS.

3. Inspektion, punkter att kontrollera

Petzl rekommenderar en grundlig inspektion minst en gång var 12:e månad. Följ anvisningar beskrivna på Petzl.com. Dokumentera resultaten i besiktningsformuläret för PPE.

Före varje användningstillfälle

Kontrollera skicket på textildelarna och sömmar (slitage, jack, trasiga eller lösa trådar, skador som uppkommer pga användning, värme, kemikalier...).
Kontrollera skicket på replklämman, karbinerna samt metallspännen (ingen deformation, sprickor, slitage, märken, rost...).

Under användning

Det är viktigt att regelbundet inspektera produktens skick och dess förbindelsepunkter med andra delar i utrustningen. Se till att de olika delarna i utrustningen är korrekt sammansatta i förhållande till varandra.

4. Kompatibilitet

Kontrollera att denna produkt är kompatibel med andra delar i systemet för ditt användande (kompatibel = fungerar bra ihop).
KNEE ASCENT är endast kompatibel med ZIGZAG / ZIGZAG PLUS tillsammans med CHICANE och PANTIN.
Med vanliga skor använd KNEE ASCENT LOOP. Med skor som har integrerad footloop med clip-in punkt på toppen av sko, använd KNEE ASCENT CLIP.

5. Montering av KNEE ASCENT

1. Koppla in övre remmen till CARITOOL skåran på selens baksida. Du kan ven koppla in TOOL BAG XS till selen för att stoppa i systemet efter användning.
2. Skicka den övre remmen över din axel med den elastiska remmen framför dig och genom utrymmet mellan sele och infästningsbryggan.
3. Placera knä repklämman på det andra benet än PANTIN sitter på.
4. Koppla in övre remmen till ZIGZAG / ZIGZAG PLUS extra infästningshålet.
Varning: kontrollera att ZIGZAG / ZIGZAG PLUS är korrekt kopplade till selen.

6. Justeringar

För maximal effektivitet och användarens komfort:
1. Justera replklämmans höjd till användarens knä nivå.
2. Justera övre remmens längd för att positionera karbinen ovanför ZIGZAG / ZIGZAG PLUS.
3. Justera elastiska remmens spänning genom att flytta på kroken genom skåror. Elastiska remmen ska vara spänd även när du böjer och lyfter knät.
4. Justera spänningen på kopplingen till ZIGZAG / ZIGZAG PLUS så att den är välspänd.

7. Klätterteknik

Varning: kontrollera att ZIGZAG / ZIGZAG PLUS är korrekt kopplade till selen när du börjar klättring. KNEE ASCENT håller ZIGZAG / CHICANE i upprätt, hög position, som ger intryck att säkringsdon är kopplad till selen, men den är inte det. Som med alla aktiviteter på höjd måste du vara kopplad till säkringssystem.

Klättring:

Klättring sker genom att ta små steg. Alternera dina steg mellan KNEE ASCENT och PANTIN. Händerna på repet drar inte uppåt: de hjälper att hålla kroppen upprätt.

8. Ytterligare information

När produkten inte längre ska användas:
VARNING: i extremfall kan produkten behöva kasseras efter ett enda användningstillfälle, beroende på hur och var den använts och vad den utsatts för (tuffa miljöer, hav, vassa kanter, extrema temperaturer, kemikalier, osv.).
Produkten måste kasseras när:
- Den har blivit utsatt för ett större fall eller kraftig belastning.
- Den inte klarar inspektionen. Du tvivlar på dess skick.
- Du inte helt och hållet känner till dess historia.
- När den blir omodern pga ändringar i lagstiftningen, nya standarder, ny teknik eller är inkompatibel med annan utrustning osv.
Förstör dessa produkter för att undvika framtida bruk.

Ikoner:
A. Livslängd: 10 år - B. Märkning - C. Godkända temperaturer - D. Försiktighetsåtgärder användning - E. Rengöring/desinfektion - F. Torkning - G. Förvaring/Transport - H. Ändringar/reparationer (ej tillåtna utanför Petzls lokaler, undantaget reservdelar) **- I. Frågor/ kontakt**

3 års garanti

Mot alla material- och tillverkningsfel. Undantag: normalt slitage, rost, modifieringar eller ändringar, felaktig förvaring, dåligt underhåll, försumlighet eller felaktig användning.

Varningssymboler

1. Situation som påvisar en överhängande risk för allvarlig skada eller dödsfall. 2. Exponering för möjlig risk för olycka eller skada. 3. Viktig information gällande produktens funktion eller prestation. 4. Inkompatibilitet av utrustning.

FI

Nämä käyttöohjeet ohjeistavat, miten käyttää varusteita oikein. Vain jotkin tekniikat ja käyttötavat on esitelty.
Varoitussymbolit antavat tietoa joistain varusteiden käyttöön liittyvistä vaaroista, mutta on mahdotonta mainita niitä kaikkia. Tarkista päivitykset ja lisätiedot osoitteesta Petzl.com.
Olet itse vastuussa siitä, että huomioit varoitukset ja käytät varusteita oikein. Tämän varusteen väärinkäyttö lisää vaaratilanteiden mahdollisuutta. Ota yhteyttä Petzliin, jos olet epävarma tai jos et täysin ymmärrä näitä ohjeita.

1. Käyttötarkoitus

Single-köydessä jalkojen avulla nousemiseen tarkoitetun nousujärjestelmän osa.
Tätä tuotetta ei saa kuormittaa yli sen kestokyvyn, eikä sitä saa käyttää mihinkään muuhun tarkoitukseen kuin siihen, mihin se on suunniteltu.

Vastuu

VAROITUS
Toiminta, jossa tätä varustetta käytetään, on luonteeltaan vaarallista.
Olet vastuussa omista teoistasi, päätöksistäsi ja turvallisuudestasi.

Ennen tämän varusteen käyttämistä sinun pitää:
- Lukea ja ymmärtää kaikki käyttöohjeet.
- Hankkia käyttöä varten erikoiskoulutus.
- Tutustua sen käyttökelpoisuuteen ja rajoituksiin.
- Ymmärtää ja hyväksyä tähän liittyvät riskit.

Näiden varoitusten huomiotta jättäminen saattaa johtaa vakavaan loukkaantumiseen tai kuolemaan.

Tätä tuotetta saavat käyttää vain pätevät ja vastuulliset henkilöt tai henkilöt, jotka ovat pätevän ja vastuullisen henkilön välittömän valvonnan alaisia.
Olet vastuussa omista teoistasi, päätöksistäsi sekä turvallisuudestasi ja kannat vastuun tekojesi seuraauksista. Jos et ole kykenevä tai oikeutettu ottamaan tätä vastuuta tai jos et ymmärrä täysin näitä ohjeita, älä käytä tätä varustetta.

2. Osaluettelo

(1) Alaosan KNEE ASCENT LOOP -hihna, (2) Alaosan KNEE ASCENT CLIP -hihna, (3) Nousuvarmistin, (4) Nousuvarmistimen korkeuden säätösolki, (5) Joustava hihna, (6) Kiinnitys valjaiden takaosaan, (7) Ylempi hihna, (8) Lovet joustavan hihnan kireyden säätämiseen, (9) Kiinnitin ZIGZAG- tai ZIGZAG PLUS -laitteelle, (10) Säätösolki ZIGZAG-tai ZIGZAG PLUS -laitteen korkeudelle, (11) TOOL BAG XS.

3. Tarkastuskohteet

Petzl suosittelee, että perusteellinen tarkastus suoritetaan vähintään kerran 12 kuukaudessa. Noudata osoitteessa Petzl.com annettuja ohjeita. Kirjaa tulokset henkilösuojaimen tarkastuslomakkeeseen.

Ennen jokaista käyttöä

Tarkasta tekstiiliosien ja niiden ompeleiden kunto (kuluminen, leikkautuneet langat ja esimerkiksi käytöstä, kuumuudesta tai kemikaaleista johtuvat vauriot).
Tarkasta nousuvarmistimen, kiinnittimien ja metallisolkien kunto (vääntymien, halkeamien, kulumisen, jälkien ja korroosion varalta).

Käytön aikana

On tärkeää tarkastaa tuotteen kunto ja kiinnittyminen järjestelmän muihin osiin säännöllisin välijaksin. Varmista että kaikki varusteet ovat oikeassa asennossa toisiinsa nähden.

4. Yhteensopivuus

Varmista että tuote on yhteensopiva muiden järjestelmäsi osien kanssa (yhteensopivuus = hyvä toimivuus yhdessä käytettynä).
KNEE ASCENT soveltuu käytettäväksi ainoastaan ZIGZAG- tai ZIGZAG PLUS -laitteen kanssa yhdessä CHICANEn ja PANTINin kanssa.
Käytä KNEE ASCENT LOOP -kokonaisuutta tavallisten kenkien kanssa. Käytä KNEE ASCENT CLIP -kokonaisuutta sellaisten kenkien kanssa, joissa on integroitu jalkalenkki ja kengän päällä kohta, johon kiinnittimen saa klipattua.

5. Asennus

1. Kiinnitä ylempi hihna valjaiden takaosan CARITOOL-pidikkeeseen. Voit myös kiinnittää valjaisiin TOOL BAG XS:n, jonne järjestelmän voi laittaa käytön jälkeen.
2. Vedä ylempi hihna olkasi yli niin, että joustava hihna jää eteesi ja kulkee valjaiden ja kiinnityssillan välistä.
3. Laita nousuvarmistimen hihna siihen jalkaan, missä ei ole PANTINia.
4. Kiinnitä ylempi hihna ZIGZAG- tai ZIGZAG PLUS -laitteen lisäkiinnitysreikään.
Varoitus: varmista että ZIGZAG tai ZIGZAG PLUS on oikein kiinnitetty valjaisiin.

6. Säädöt

Parhaan suorituskyvyn ja mukavuuden saavuttamiseksi:
1. Säädä nousuvarmistin polven korkeudelle.
2. Säädä ylemmän hihnan pituus niin, että kiinnitin on ZIGZAG- tai ZIGZAG PLUS -laitteen yläpuolella.
3. Säädä joustavan hihnan kireyttä siirtämällä koukkua lovista toiseen. Joustavan hihnan pitää pysyä kireänä myös siloin, kun taivutat ja nostat polveasi.
4. Säädä ZIGZAG- tai ZIGZAG PLUS -laitteen korkeutta niin, että hihna on kireällä.

7. Nousutekniikka

Varoitus: kun aloitat nousun, varmista että ZIGZAG tai ZIGZAG PLUS -laite on oikein kiinnitetty valjaisiin. KNEE ASCENT pitää ZIGZAG- ja CHICANE-laitteita pystyssä ja korkealla, mikä saattaa näyttää siltä, että varmistuslaite on kiinnitetty valjaisiin, vaikka se ei olisi. Kuten aina korkealla toimiessa, sinun pitää olla kiinnittäytyneenä varmistusjärjestelmään.

Nouseminen:

Nouseminen tapahtuu ottamalla lyhyitä askelia. Ota vuorotellen askelia KNEE ASCENTilla ja PANTINilla. Älä vedä käsilläsi ylöspäin; kädet auttavat pitämään vartaloa pystyasennossa.

8. Lisätietoa

Milloin varusteet poistetaan käytöstä:
VAROITUS: erikoistapauksissa saatat joutua poistamaan tuotteen käytöstä vain yhden ainoan käyttökerran jälkeen. Tämä riippuu käytön rasittavuudesta ja käyttöolosuhteista (ankarat olosuhteet, meriympäristö, terävät reunat, äärimmäiset lämpötilat, kemikaalit tms.). Tuote on poistettava käytöstä, kun:
- Se on altistunut rajulle pudotukselle tai raskaalle kuormitukselle.
- Se ei läpäise tarkastusta. Sinulla on pienikin epäilys sen luotettavuudesta.
- Et tunne sen käyttöhistoriaa täysin.
- Se vanhenee lainsäädännön, standardien, tekniikoiden tms. muuttumisen vuoksi tai se ei enää ole yhteensopiva muiden varusteiden kanssa.
Tuhoa käytöstä poistetut varusteet, jottei kukaan käytä niitä enää.

Ikonit:
A. Käyttöikä: 10 vuotta - B. Merkinnät - C. Hyväksytyt käyttölämpötilat - D. Käytön varotoimet - E. Puhdistus/desinfiointi - F. Kuivaaminen - G. Säilytys/kuljetus - H. Muutokset/korjaukset (kielletty muiden kuin Petzlin toimesta, ei koske varaosia) **- I. Kysymykset/yhteydenotto**

3 vuoden takuu

Kattaa kaikki materiaali- ja valmistusviat. Takuuseen eivät kuulu: normaali kuluminen, hapettuminen, varusteeseen tehdyt muutokset, virheellinen säilytys, huono ylläpito ja välinpitämättömyyden tai sellaisen käytön aiheuttamat vauriot, johon tuotetta ei ole suunniteltu.

Varoitussymbolit

1. Tilanne jossa on vakava loukkaantumisen tai kuoleman vaara. 2. Onnettomuus- tai loukkaantumisvaara. 3. Tärkeää tietoa tuotteesi toiminnasta tai suorituskyvystä. 4. Tuotteiden yhteensopimattomuus.

NO

Denne bruksanvisningen forklarer hvordan du bruker utstyret på korrekt måte. Kun enkelte teknikker og bruksmetoder er beskrevet. Advarselssymbolene gir informasjon om enkelte potensielle farer som er forbundet med bruk av utstyret, men det er umulig å beskrive alle potensielle farer. Oppdateringer og tilleggsinformasjon finner du på Petzl.com.
Du er selv ansvarlig for å forstå og ta hensyn til disse advarslene, og for å bruke utstyret på korrekt måte. Feil bruk av utstyret vil medføre ytterligere risiko. Kontakt Petzl dersom du er i tvil, eller dersom du ikke forstår disse bruksanvisningene.

1. Bruksområde

Del av et system for oppstigning på enkelttau.
Produktet må ikke brukes utover dets begrensninger eller i andre situasjoner som det ikke er beregnet for.

Ansvar

ADVARSEL
Aktiviteter som involverer bruk av dette produktet er farlige.
Du er selv ansvarlig for dine egne handlinger og avgjørelser og din egen sikkerhet.

Før du tar i bruk utstyret, må du:
- Lese og forstå alle bruksanvisningene.
- Sørge for å få spesifikk opplæring i hvordan produktet skal brukes.
- Gjøre deg kjent med produktet og tilegne deg kunnskap om dets muligheter og begrensninger.
- Forstå og akseptere risikoen i aktiviteter som involverer bruk av produktet.

Manglende respekt for bare ett av disse punktene kan medføre alvorlig personskade eller død.

Dette produktet skal kun brukes av kompetente og ansvarlige personer, eller under direkte tilsyn av en kompetent og ansvarlig person.
Du er selv ansvarlig for dine egne handlinger, avgjørelser og din egen sikkerhet, og du tar selv på deg ansvaret for dette. Dersom du ikke er i stand til å ta på deg dette ansvaret eller dersom du ikke forstår bruksanvisningene, skal du ikke bruke utstyret.

2. Liste over deler

(1) KNEE ASCENT LOOP nedre stropp, (2) KNEE ASCENT CLIP nedre stropp, (3) Tauklemme, (4) Spenne for justering av høyde på tauklemme, (5) Elastisk stropp, (6) Kobling til bakside av sele, (7) Øvre stropp, (8) Spor for justering av strekk i den elastiske stroppen, (9) Koblingsstykke til ZIGZAG / ZIGZAG PLUS, (10) Spenne for justering av høyde på kobling til ZIGZAG / ZIGZAG PLUS, (11) TOOL BAG XS.

3. Kontrollpunkter

Petzl anbefaler at det utføres en grundig kontroll minst én gang per år. Følg prosedyrene som er beskrevet på Petzl.com. Fyll inn resultatene fra inspeksjonen i et skjema for PVU.

Før du bruker produktet

Kontroller tilstanden på delene i tekstil og bærende sømmer: Se etter kutt, løse tråder, slitasje som følge av bruk eller eksponering fra varme eller kjemikalier.
Kontroller tilstanden på tauklemmen, koblingsstykkene og metallspennene (fravær av bulker, sprekker, slitasje, korrosjon etc.).

Hver gang produktet brukes

Det er viktig å jevnlig kontrollere at produktet fungerer som det skal og at produktets koblinger til andre elementer i systemet fungerer. Forsikre deg om at alle elementene er riktig posisjonert i forhold til hverandre.

4. Kompatibilitet

Kontroller at produktet er kompatibelt med de andre elementene i systemet (kompatibelt = at produktet fungerer som det skal sammen med de andre elementene).
KNEE ASCENT er kun kompatibel med ZIGZAG / ZIGZAG PLUS i kombinasjon med CHICANE og PANTIN.
Bruk KNEE ASCENT LOOP oppsettet med vanlig fottøy. KNEE ASCENT CLIP oppsettet brukes der fottøyet har en integrert fotlokke med et tilkoblingspunkt.

5. Tilkobling av KNEE ASCENT

1. Klipp den øvre stroppen i sporet for CARITOOL bak på selen. Du kan også koble TOOL BAG XS til selen for oppbevaring av systemet etter bruk.
2. Før den øvre stroppen over skulderen med den elastiske stroppen foran deg og videre mellom selen og tilkoblingsbroen.
3. Plasser tauklemmen på kneet på motsatt side av PANTIN.
4. Koble den øvre stroppen til det eksta tilkoblingshullet på ZIGZAG / ZIGZAG PLUS.
Advarsel: Kontroller at ZIGZAG / ZIGZAG PLUS er korrekt koblet til selen.

6. Individuell tilpasning

For maksimal effektivitet og brukerkomfort:
1. Juster høyden på tauklemmen til nivå med kneet.
2. Juster lengden på den øvre stroppen slik at koblingsstykket posisjoneres over ZIGZAG / ZIGZAG PLUS.
3. Juster strekket på den elastiske stroppen ved å flytte på kroken mellom sporene. Den elastiske stroppen må alltid være belastet, selv når du bøyer kneet og løfter det.
4. Juster strekket på koblingsstykket til ZIGZAG / ZIGZAG PLUS slik at det er tilstrekkelig stramt.

7. Teknikk for oppstigning

Advarsel: Kontroller at ZIGZAG / ZIGZAG PLUS er korrekt koblet til selen når du begynner oppstigningen. KNEE ASCENT holder ZIGZAG / CHICANE i en oppreist høy posisjon. Dette kan gi et visuelt inntrykk av at sikringsenheten er koblet til selen, hvilket den ikke er. Som ved enhver aktivitet i høyden, må du være koblet til sikringssystemet.

Oppstigning på tau:

Oppstigning gjøres ved å ta små skritt. Bytt på å ta skritt med KNEE ASCENT og PANTIN. Ved å holde hendene på tauet sørger du for en oppreist posisjon.

8. Tilleggsinformasjon

Når skal utstyret kasseres:
ADVARSEL: Spesielle hendelser kan begrense produktets levetid til kun én gangs bruk. Eksempler på dette er eksponering for barskt klima, saltvann, skarpe kanter, ekstreme temperaturer, kjemiske produkter osv.
Et produkt må kasseres når:
- Det har tatt et kraftig fall eller stor belastning.
- Det blir ikke godkjent i kontroll. Du er i tvil om det er pålitelig.
- Du ikke kjenner produktets fullstendige historie.
- Det blir foreldet på grunn av utvikling og endring av lovtekster, standarder, brukstekniker, og når det blir inkompatibelt med annet utstyr osv.
Destruer disse produktene for å hindre videre bruk.

Symboler:
A. Levetid: 10 år - B. Merking - C. Temperaturbegrensninger - D. Forholdsregler for bruk - E. Rengjøring/desinfeksjon - F. Tørking - G. Oppbevaring/transport - H. Modifiseringer/reparasjoner (som ikke er godkjent av Petzl er forbudt. Bytting av utskiftbare deler er unntatt forbudet.) **- I. Spørsmål/kontakt oss**

3 års garanti

På alle materielle feil og fabrikasjonsfeil. Følgende dekkes ikke av garantien: normal slitasje, oksidering, endringer eller modifikasjoner, feil lagring, dårlig vedlikehold eller annen bruk enn det produktet er beregnet for.

Advarselssymboler

1. Situasjonen skaper overhengende fare for alvorlig skade eller død. 2. Eksponering for potensiell ulykke eller skade. 3. Viktig informasjon om produktets funksjon og virkemåte. 4. Utstyret er ikke kompatibelt.

PL

Niniejsza instrukcja przedstawia prawidłowy sposób używania waszego sprzętu. Zaprezentowane zostały niektóre techniki i sposoby użycia. Symbole trupiej czaszki ostrzegają przed niektórymi niebezpieczeństwami związanymi z użyciem waszego sprzętu, ale nie jest możliwe wymienienie wszystkich zagrożeń. Należy sprawdzać uaktualnienia instrukcji oraz dodatkowe informacje na Petzl.com.
Użytkownik ponosi odpowiedzialność za stosowanie się do każdego ostrzeżenia oraz do prawidłowego używania swojego sprzętu. Każde złe użycie tego sprzętu będzie prowadziło do powstania dodatkowych zagrożeń. W razie wątpliwości lub trudności zrozumieniu instrukcji należy się skontaktować z Petzl.

1. Zastosowanie

Element systemu do wychodzenia naprzemiennego na linie pojedynczej.
Produkt nie może być poddawany obciążeniom przekraczającym jego wytrzymałość oraz stosowany do innych celów niż te, do których został przewidziany.

Odpowiedzialność

UWAGA
Wszelkie działania wymagające użycia tego produktu są z samej swej natury niebezpieczne.
Użytkownik ponosi odpowiedzialność za swoje działania, decyzje i bezpieczeństwo.

Przed użyciem produktu należy:
- Przeczytać i zrozumieć wszystkie instrukcje użytkowania.
- Zdobyć odpowiednie przeszkolenie dla prawidłowego używania tego produktu.
- Zapoznać się z produktem, z jego parametrami i ograniczeniami.
- Zrozumieć i zaakceptować potencjalne niebezpieczeństwo.

Nieprzestrzeganie lub zlekceważenie któregokolwiek z powyższych ostrzeżeń może prowadzić do poważnych uszkodzeń ciała lub do śmierci.

Produkt ten może być używany jedynie przez osoby kompetentne i odpowiedzialne lub pod bezpośrednią kontrolą takich osób.
Użytkownik ponosi odpowiedzialność za swoje działania, decyzje, bezpieczeństwo i odpowiada za konsekwencje. Jeżeli nie zamierza lub nie jest w stanie takiej odpowiedzialności i ryzyka podjąć, nie zrozumiał instrukcji użytkowania, nie powinien posługiwać się tym sprzętem.

2. Oznaczenia części

(1) Dolna taśma KNEE ASCENT LOOP, (2) Dolna taśma KNEE ASCENT CLIP, (3) Przyrząd zaciskowy, (4) Regulacja wysokości przyrządu zaciskowego, (5) Taśma elastyczna, (6) Połączenie z tyłem uprzęży, (7) Górna taśma, (8) Szlufki regulujące naciągnięcie taśmy elastycznej, (9) Łącznik do ZIGZAG / ZIGZAG PLUS, (10) Regulacja wysokości wpięcia do ZIGZAG / ZIGZAG PLUS, (11) TOOL BAG XS.

3. Kontrola, miejsca do sprawdzenia

Petzl zaleca przeprowadzanie dogłębnej kontroli przynajmniej raz na 12 miesięcy. Należy przestrzegać procedur opisanych na Petzl.com. Rezultaty kontroli należy zachować na karcie SOI.

Przed każdym użyciem

Sprawdzić stan elementów tekstylnych i ich szwów (przecięcia, przecięte lub wyciągnięte włókna, uszkodzenia lub zużycie powstałe w trakcie użytkowania, pod wpływem wysokiej temperatury, na skutek kontaktu ze środkami chemicznymi...).
Sprawdzić stan przyrządu zaciskowego, łącznikow, metalowych klamer (brak pęknięć, śladów uszkodzeń, deformacji, korozji, luzu...).

Podczas użytkowania

Należy regularnie kontrolować stan produktu i jego połączenie z pozostałymi elementami systemu. Upewnić się co do prawidłowej - względem siebie - pozycji elementów wyposażenia.

4. Kompatybilność

Należy sprawdzić kompatybilność tego produktu z pozostałymi elementami systemu w określonym zastosowaniu (patrz właściwa dla produktu instrukcja).
KNEE ASCENT jest kompatybilny wyłącznie z ZIGZAG / ZIGZAG PLUS używanymi razem z CHICANE i PANTIN.
Użyć pętli nożnej KNEE ASCENT LOOP do butów klasycznych. Do butów, które mają pętlę nad podbiciem, użyć pętli nożnej KNEE ASCENT CLIP.

5. Instalacja

1. Wpiąć taśmę górną do szlufki na CARITOOL znajdującej się z tyłu uprzęży. Można również wpiąć do uprzęży TOOL BAG XS, by schować zestaw po użyciu.
2. Przełożyć górną taśmę nad ramieniem, taśmę elastyczną umieścić przed sobą, w przestrzeni pomiędzy pasem uprzęży a ruchomym punktem wpinania.
3. Umieścić kolanowy przyrząd zaciskowy na przeciwnej nodze, niż ta, na której jest PANTIN.
4. Wpiąć górną taśmę do dodatkowego otworu wpinania ZIGZAG / ZIGZAG PLUS.
Uwaga: upewnić się, że ZIGZAG / ZIGZAG PLUS jest prawidłowo wpięty do uprzęży.

6. Regulacja

Dla maksymalnej skuteczności i komfortu:
1. Dopasować wysokość przyrządu zaciskowego przy kolanie.
2. Wyregulować długość taśmy górnej w taki sposób, by łącznik znajdował się nad ZIGZAG / ZIGZAG PLUS.
3. Dopasować naciągnięcie taśmy przestawiając haczyk w szlufkach. Taśma elastyczna musi być naciągnięta, nawet gdy podciągacie nogę w górę.
4. Tak wyregulować połączenie z ZIGZAG / ZIGZAG PLUS, by było dobrze naciągnięte.

7. Technika wychodzenia

Uwaga: upewnić się czy ZIGZAG / ZIGZAG PLUS jest prawidłowo wpięty do uprzęży, gdy rozpoczynacie wychodzenie. KNEE ASCENT utrzymuje ZIGZAG / CHICANE w górnej pozycji, co może wywołać wzrokowe wrażenie, że przyrząd asekuracyjny jest wpięty do uprzęży, nawet jeśli tak nie jest w rzeczywistości. Należy być wpiętym do systemu asekuracyjnego, jak podczas każdego przemieszczenia się na wysokości.

Wychodzenie naprzemienne:

Wychodzi się naprzemiennie wykonując małe kroki. Obciążać naprzemiennie KNEE ASCENT i PANTIN. Ręce nie ciągną liny, służą do zachowania równowagi, by ciało nie odchylało się do tyłu.

8. Dodatkowe informacje

Utylizacja:
UWAGA: w wyjątkowych okolicznościach może się zdarzyć, że jednorazowe użycie sprzętu spowoduje jego zniszczenie, np. kontakt z niebezpiecznymi substancjami chemicznymi, ekstremalnymi temperaturami, środowiskiem morskim, kontakt z ostrą krawędzią, duże obciążenia, poważne odpadnięcie itd.
Produkt musi zostać wycofany jeżeli:
- Zaliczył poważny upadek (lub obciążenie).
- Rezultat kontroli nie jest satysfakcjonujący. Istnieją jakiekolwiek podejrzenia co do jego niezawodności.
- Nie jest znana pełna historia użytkowania.
- Jeśli jest przestarzały (rozwój prawny, normatywny lub niekompatybilność z innym wyposażeniem itd.).
Należy zniszczyć wycofane produkty, by uniknąć ich przypadkowego użycia.

Piktogramy:
A. Czas życia: 10 lat - B. Oznaczenia - C. Tolerowane temperatury - D. Środki ostrożności podczas użytkowania - E. Czyszczenie/ dezynfekcja - F. Suszenie - G. Przechowywanie/transport - H. Modyfikacje lub naprawy, wykonywane poza fabrykami Petzl, są zabronione (nie dotyczy części zamiennych) **- I. Pytania/kontakt**

Gwarancja 3 lata

Dotyczy wszelkich wad materiałowych i produkcyjnych. Gwarancji nie podlegają produkty: noszące cechy normalnego zużycia, zardzewiałe, przerabiane i modyfikowane, nieprawidłowo przechowywane, uszkodzone w wyniku wypadków, zaniedbań i zastosowań niezgodnych z przeznaczeniem.

Znaki ostrzegawcze

1. Sytuacja grożąca nieuchronnym ryzykiem poważnego obrażenia lub śmierci. 2. Narażenie na potencjalne ryzyko incydentu lub zranienia. 3. Ważna informacja na temat działania lub parametrów waszego produktu. 4. Niekompatybilność sprzętowa.

JP

本書は、製品の正しい使用方法を説明しています。技術や使用方法については、いくつかの例のみを掲載しています。
製品の使用に関連する危険については、警告のマークが付いています。ただし、製品の使用に関連する危険の全てをここに網羅することはできません。最新の情報や、その他の補足情報等は Petzl.com で参照できますので、定期的に確認してください。
警告および注意事項に留意し、製品を正しく使用する事は、ユーザーの責任です。本製品の誤った使用は危険を増加させます。疑問点や不明な点は (株) アルテリア (TEL 04-2968-3733) にご相談ください。

1.用途

シングルロープで左右の足を交互に使う登高システムを構成する用具です。
本製品の限界を超えるような使用をしないでください。また、本来の用途以外での使用はしないでください。

責任

警告
この製品を使用する活動には危険が伴います。ユーザー各自が自身の行為、判断、および安全の確保についてその責任を負うこととします。
使用する前に必ず:
- 取扱説明書をよく読み、理解してください
- この製品を正しく使用するための適切な指導を受けてください
- この製品の機能とその限界について理解してください
- この製品を使用する活動に伴う危険について理解してください

これらの注意事項を無視または軽視すると、重度の傷害や死につながる場合があります。
この製品は使用方法を熟知していて責任能力のある人、あるいはそれらの人から目の届く範囲で直接指導を受けられる人のみ使用してください。
ユーザー各自が自身の行為、判断、および安全の確保について責任を負い、またそれによって生じる結果についても責任を負うこととします。各自で責任がとれない場合や、その立場にない場合、また取扱説明書の内容を理解できない場合は、この製品を使用しないでください。

2.各部の名称

(1) KNEE ASCENT LOOP 下部ストラップ、(2) KNEE ASCENT CLIP 下部ストラップ、(3) アッセンダー、(4) アッセンダー高さ調節バックル、(5) 伸縮性ストラップ、(6) ハーネス背部への接続部、(7) 上部ストラップ、(8) 伸縮性ストラップの張り具合調節スロット、(9) ZIGZAG / ZIGZAG PLUSへのコネクター、(10) ZIGZAG / ZIGZAG PLUS へのコネクター高さ調節バックル、(11) TOOL BAG XS

3.点検のポイント

ペツルは、少なくとも 12 ヶ月ごとに詳細点検を行うことをお勧めします。Petzl.com で説明されている方法に従って点検してください。結果は PPE 点検フォームに記録してください。

毎回、使用前に
繊維部分とその縫製を確認してください (摩耗、切れ目や緩み、使用または熱、化学薬品による損傷等)。アッセンダー、コネクターおよび金属製バックルの状態 (変形、亀裂、摩耗、傷、腐食等がないこと) を確認してください。

使用中の注意点
この製品および併用する器具 (連結している場合は連結部を含む) に常に注意を払い、状態を確認してください。全ての構成器具が正しくセットされていることを確認してください。

4.適合性

この製品がシステムの中のその他の器具と併用できることを確認してください (併用できる = 相互の機能を妨げない)。
KNEE ASCENT は、CHICANE および PANTIN と組み合わせた ZIGZAG / ZIGZAG PLUS とのみ併用可能です。
通常の靴には、ペダル KNEE ASCENT LOOP を使用してください。ペダルが付属し、ブーツの上部にクリップポイントある靴には、ペダル KNEE ASCENT CLIP を使用してください。

5.設置

1.上部ストラップを CARITOOL 用スロットに取り付けてください。使用後にキットを収納するために、TOOL BAG XS をハーネスに取り付けることもできます
2.上部ストラップを肩にかけ、伸縮性ストラップを作業者の前に垂らし、ハーネスのベルトとアタッチメントポイントの間に通してください
3.アッセンダーを PANTIN とは逆側の足の膝の位置にセットしてください
4.上部ストラップを ZIGZAG / ZIGZAG PLUS の補助アタッチメントホールに接続してください
警告: ZIGZAG / ZIGZAG PLUS がハーネスに正しく接続されているか確認してください。

6.調節

最大限効率良く快適に使用するために:
1.アッセンダーを膝の位置に調節してください
2.ZIGZAG / ZIGZAG PLUS の上にコネクターが位置するように、上部ストラップの長さを調節してください
3.スロットに入れたフックを動かし、伸縮性ストラップの張り具合を調節してください。足を上げた際にも、伸縮性ストラップは張った状態でなければいけません
4.ZIGZAG / ZIGZAG PLUS が適切に張った状態で接続されるように、張り具合を調節してください

7.登高の技術

警告: 登高を始める際、ZIGZAG / ZIGZAG PLUS がハーネスに正しく接続されているか確認してください。KNEE ASCENT は ZIGZAG / CHICANE を高い位置に維持するため、実際に接続されていなくても、器具がハーネスに接続されているように見えます。全ての高所作業と同様、ビレイシステムを接続する必要があります。

左右の足を交互に使う登高:
左右の足を交互に小さく動かして登高します。KNEE ASCENT および PANTIN に交互に体重をかけてください。ロープを握っている手は上に引かないでください: 体が後方に傾くのが防げます。

8.補足情報

廃棄基準:
警告: 極めて異例な状況においては、1 回の使用で損傷が生じ、その後使用不可能になる場合があります (劣悪な使用環境、海に近い環境での使用、鋭利な角との接触、極端な高 / 低温下での使用や保管、化学薬品との接触等)。
以下のいずれかに該当する製品は以後使用しないでください:
- 大きな墜落を止めた、あるいは非常に大きな荷重がかかった
- 点検において使用不可と判断された。製品の状態に疑問がある
- 完全な使用履歴が分からない
- 該当する規格や法律の変更、新しい技術の発達、また他の器具との併用に適さない等の理由で、使用には適さないと判断された
このような製品は、以後使用されることを避けるため廃棄してください。
アイコン:
A.耐用年数: 10 年 - B.マーキング - C.使用温度 - D.使用上の注意 - E.クリーニング / 消毒 - F.乾燥 - G.保管 / 持ち運び - H.改造 / 修理 (パーツの交換を除き、ペツルの施設外での製品の改造および修理を禁じます) **- I.問い合わせ**

３年保証
原材料および製造過程における全ての欠陥に対して適用されます。以下の場合は保証の対象外とします: 通常の磨耗や傷、酸化、改造や改変、不適切な保管方法、メンテナンスの不足、事故または過失による損傷、不適切または誤った使用方法による故障。

警告のマーク
1.重傷または死につながるおそれがあります。2.事故や怪我につながる危険性があります。3.製品の機能や性能に関する重要な情報です。4.してはいけない内容です。

CZ

Tyto pokyny vysvětlují, jak správě používat vaše vybavení. Popsány jsou pouze některé techniky a způsoby použití.
Varující symboly upozorňují na některá potenciální nebezpečí spojená s použitím vašeho vybavení, ale není možné uvést všechny případy. Navštěvujte Petzl.com a sledujte aktualizace a doplňkové informace. Vaší odpovědností je věnovat pozornost každému upozornění a používat vaše vybavení správným způsobem. Nesprávné použití tohoto vybavení zvýší nebezpečí. Máte-li jakékoliv pochybnosti nebo obtíže s porozuměním návodu, kontaktujte firmu Petzl.

1. Rozsah použití

Součást výstupového systému pro jednoduché lano.
Zatížení tohoto výrobku nesmí překročit uvedenou hodnotu pevnosti, výrobek nesmí být používán jiným způsobem, než pro který je určen.

Zodpovědnost

UPOZORNĚNÍ
Činnosti zahrnující používání tohoto výrobku jsou z podstaty nebezpečné.
Za své jednání, rozhodování a bezpečnost zodpovídáte sami.
Před používáním tohoto výrobku je nutné:
- Přečíst si a prostudovat celý návod k použití.
- Nacvičit správné používání výrobku.
- Seznámit se s možnostmi výrobku a s omezeními jeho použití.
- Pochopit a přijmout rizika spojená s jeho používáním.

Opomenutí či porušení některého z těchto pravidel může vést k vážnému poranění nebo smrti.
Tento výrobek smí používat pouze odborně způsobilé a odpovědné osoby, nebo osoby pod přímým vedením a dohledem těchto osob. Za své činy, rozhodnutí a bezpečnost zodpovídáte sami a stejně jste si vědomi možných následků. Jestliže nejste schopni, nebo nejste v pozici tuto zodpovědnost přijmout, nebo pokud nerozumíte jakékoliv z těchto instrukcí, výrobek nepoužívejte.

2. Popis částí

(1) KNEE ASCENT LOOP dolní popruh, (2) KNEE ASCENT CLIP dolní popruh, (3) Blokant, (4) Nastavovací přezka výšky blokantu, (5) Elastický pásek, (6) Připojení k zadní části postroje, (7) Horní popruh, (8) Sloty pro nastavení napětí elastických pásků, (9) Připojení k ZIGZAG / ZIGZAG PLUS, (10) Nastavovací přezka výšky připojení k ZIGZAG / ZIGZAG PLUS, (11) TOOL BAG XS.

3. Prohlídka, kontrolní body

Petzl doporučuje provádět podrobné prohlídky nejméně jedenkrát každých 12 měsíců. Postupujte dle kroků uvedených na Petzl.com. Výsledky prohlídek zaznamenávejte ve formulářích pro prohlídky OOP.

Před každým použitím
Zkontrolujte stav textilních částí a jejich švy (opotřebení, řezy nebo uvolněné nitě, poškození způsobené používáním, teplem, chemikáliemi, atd.).
Zkontrolujte stav blokantu, spojek a kovových přezek (deformace, praskliny, opotřebení, vrypy, koroze, atd.).

Během používání
Je důležité pravidelně kontrolovat stav výrobku a jeho spojení s ostatními prvky systému. Vždy se přesvědčte, jsou-li všechny součásti systému navzájem ve správné poloze.

4. Slučitelnost

Ověřte si slučitelnost tohoto výrobku s ostatními prvky vašeho systému při daném použití (slučitelnost = dobrá součinnost).
KNEE ASCENT je slučitelný pouze s prostředkem ZIGZAG / ZIGZAG PLUS v kombinaci s prostředky CHICANE a PANTIN.
U standardní obuvi použijte sestavu KNEE ASCENT LOOP. U obuvi s integrovaným okem s klipem v horní části, použijte sestavu KNEE ASCENT CLIP.

5. Instalace

1. Horní popruh připojte do slotu pro nosič materiálu CARITOOL na zadní části postroje. K postroji můžete připojit i TOOL BAG XS pro uložení systému po použití.
2. Horní popruh veďte přes vaše rameno, s elastickým páskem před vámi, prostorem mezi postrojem a připojovacím mostem.
3. Kolenní blokant připevněte na opačnou nohu než je PANTIN.
4. Horní popruh připojte do pomocného připojovacího otvoru prostředku ZIGZAG / ZIGZAG PLUS.
Upozornění: zkontrolujte správné připojení prostředku ZIGZAG / ZIGZAG PLUS k postroji.

6. Nastavení

Pro maximální účinnost a pohodlí uživatele:
1. Nastavte výšku blokantu na úroveň kolene.
2. Nastavením délky horního popruhu upravíte polohu spojky nad prostředkem ZIGZAG / ZIGZAG PLUS.
3. Nastavte napětí elastického pásku posunutím háčku mezi sloty. Elastický pásek musí zůstat pod napětím, i když ohnete koleno a zvednete ho vzhůru.
4. Nastavte napětí spojky k prostředku ZIGZAG / ZIGZAG PLUS, aby byl dobře napnutý.

7. Technika výstupu

Upozornění: před zahájením výstupu zkontrolujte správné připojení prostředku ZIGZAG / ZIGZAG PLUS k postroji. KNEE ASCENT udržuje ZIGZAG / CHICANE ve zvýšené, svislé poloze, což vyvolává pocit, že jistící prostředek je připojen k postroji, i když není. Jako u všech výškových aktivit, musíte být připojeni k vašemu zajišťovacímu systému.

Výstup:
Výstup se provádí malými kroky. Střídejte kroky mezi pomůckami KNEE ASCENT a PANTIN. Ruce na laně za něj netahají, pouze udržují tělo ve vzpřímené poloze.

8. Doplňkové informace

Kdy vaše vybavení vyřadit:
UPOZORNĚNÍ: některé výjimečné situace mohou způsobit okamžité vyřazení výrobku již po prvním použití, to závisí na druhu, intenzitě a prostředí ve kterém je výrobek používán (znečištěné prostředí, mořské prostředí, ostré hrany, vysoké teploty, chemikálie, atd.).
Výrobek musí být vyřazen pokud:
- Byl vystaven těžkému pádu nebo velkému zatížení.
- Neprojde periodickou prohlídkou. Máte jakékoliv pochybnosti o jeho spolehlivosti.
- Neznáte jeho úplnou historii používání.
- Se stane zastaralým vzhledem k legislativě, normám, technikám nebo slučitelnosti s ostatním vybavením, atd.
Takový produkt znehodnoťte, abyste zamezili jeho dalšímu použití.
Piktogramy:
A. Životnost: 10 let - B. Označení - C. Povolené teploty - D. Bezpečnostní opatření - E. Čištění/dezinfekce - F. Sušení - G. Skladování/transport - H. Úpravy/opravy (zakázány mimo provozovny Petzl, kromě výměny náhradních dílů) **- I. Dotazy/kontakt**

3 roky záruka

Na vady materiálu a vady vzniklé ve výrobě. Nevztahuje se na vady vzniklé: běžným opotřebením a roztržením, oxidací, úpravami nebo opravami, nesprávným skladováním, nedostatečnou údržbou, nedbalostí, nesprávným použitím.

Varovné symboly

1. Situace představující bezprostřední riziko vážného poranění nebo smrti. 2. Vystavení potenciálnímu riziku úrazu nebo poranění. 3. Důležitá informace týkající se fungování nebo chování vašeho výrobku. 4. Neslučitelnost vybavení.

SI

V teh navodilih je razloženo, kako pravilno uporabljati svojo opremo. Opisane so samo nekatere tehnike in načini uporabe.
Opozorilni simboli vas opozarjajo o nekaterih možnih nevarnostih, ki so povezane z uporabo vaše opreme, vendar je nemogoče opisati vse. Za posodobitve in dodatne informacije preverjajte Petzl.com.
Odgovorni ste za upoštevanje vsakega opozorila in pravilno uporabo vaše opreme. Kakršna koli napačna uporaba te opreme pomeni dodatne nevarnosti. Če imate kakršen koli dvom ali težave z razumevanjem teh navodil, se obrnite na Petzl.

1. Področja uporabe

Del sistema za dviganje za enojno vrv.
Tega izdelka ne smete uporabljati preko njegovih zmogljivosti ali za kateri koli drug namen, kot je zasnovan.

Odgovornost

OPOZORILO
Aktivnosti, pri katerih uporabljate ta izdelek, so same po sebi nevarne.
Sami ste odgovorni za svoja dejanja, odločitve in varnost.
Pred uporabo tega izdelka morate:
- prebrati in razumeti navodila za uporabo v celoti;
- ustrezno se usposobiti za njegovo uporabo;
- spoznati se z možnostmi in omejitvami izdelka;
- razumeti in sprejeti z uporabo izdelka povezano tveganje.

Neupoštevanje katerega koli od teh opozoril lahko povzroči resno poškodbo ali smrt.
Izdelek lahko uporabljajo le pristojne in odgovorne osebe ali tisti, ki so pod neposredno in vizualno kontrolo pristojne in odgovorne osebe. Odgovorni ste za svoja dejanja, odločitve in varnost in prevzemate njihove posledice. Če niste pripravljeni ali se ne čutite sposobne prevzeti odgovornosti ali ne razumete katerega od teh navodil, ne uporabljajte tega izdelka.

2. Poimenovanje delov

(1) KNEE ASCENT LOOP spodnji trak, (2) KNEE ASCENT CLIP spodnji trak, (3) prižema, (4) sponka za nastavitev višine prižeme, (5) elastični trak, (6) povezava do zadnjega dela pasu,(7) zgornji trak, (8) reže za nastavitev napetosti elastičnega traku, (9) vezni člen do ZIGZAG / ZIGZAG PLUS, (10) sponka za nastavitev višine za povezavo do ZIGZAG / ZIGZAG PLUS, (11) TOOL BAG XS

3. Preverjanje, točke preverjanja

Petzl priporoča podrobno preverjanje vsaj vsakih 12 mesecev. Sledite postopkom, ki so opisani na Petzl.com. Rezultate preverjanja vpišite v vaš obrazec pregleda OVO.

Pred vsako uporabo
Preverite stanje tekstilnih delov in njihovih šivov (obraba, prerezani ali razrahljani šivi, poškodbe, nastale zaradi uporabe, toplote, kemikalij...). Preverite stanje prižeme, veznih členov in kovinskih sponk (nobenih deformacij, razpok, prask, obrabe, korozije...).

Med uporabo
Pomembno je, da redno preverjate stanje izdelka in njegovo povezavo z drugo opremo v sistemu. Zagotovite, da so različni kosi opreme med seboj pravilno nameščeni.

4. Skladnost

Preverite skladnost tega izdelka z ostalimi elementi sistema, ki jih uporabljate (skladnost = dobro vzajemno delovanje).
KNEE ASCENT je skladen samo z ZIGZAG / ZIGZAG PLUS v kombinaciji z CHICANE in PANTIN.
S standardno obutvijo uporabite sklop KNEE ASCENT LOOP. Z obutvijo, ki ima vgrajeno nožno zanko s pritrdilno točko na zgornjem delu čevlja, uporabite sklop KNEE ASCENT CLIP.

5. Namestitev priprave KNEE ASCENT

1. Vpnite zgornji trak v CARITOOL režo na zadnji strani pasu. Da pospravite sistem po uporabi, lahko TOOL BAG XS prav tako vpnete na pas.
2. Speljite zgornji trak nad ramo, z elastičnim trakom pred vami in skozi prostor med pasom in navezovalnim mostom.
3. Kolensko prižemo dajte na nogo nasproti prižeme PANTIN.
4. Povežite zgornji trak s pomožno odprtino za pritrjevanje na ZIGZAG / ZIGZAG PLUS.
Opozorilo: preverite, da je vaš ZIGZAG / ZIGZAG PLUS pravilno pritrjen na varnostni pas.

6. Nastavitve

Za maksimalno učinkovitost in udobje uporabnika:
1. Nastavite višino prižeme na nivo kolena.
2. Dolžino zgornjega traku nastavite tako, da bo vezni člen nad ZIGZAG / ZIGZAG PLUS.
3. Nastavite napetost elastičnega traku tako, da premikate zatič med režami. Elastični trak mora ostati napet tudi ko se upognete in dvignete koleno navzgor.
4. Prilagodite napetost povezave na ZIGZAG / ZIGZAG PLUS tako, da je dobro napeta.

7. Tehnika vzpona

Opozorilo: preverite, da je vaš ZIGZAG / ZIGZAG PLUS pravilno pritrjen na pas, ko se začnete vzpenjati. KNEE ASCENT drži ZIGZAG / CHICANE v pokončnem, visokem položaju, zaradi česar lahko dobite vtis, da je priprava za varovanje pritrjena na pas, čeprav ni. Kot pri vsaki aktivnosti na višini, morate biti navezani na vaš varovalni sistem.

Vzpenjanje:
Vzpenjanje izvajate po majhnih stopnjah. Izmenično izvajajte stopnje s pripravama KNEE ASCENT in PANTIN. Ne potisnite rok na vrvi navzgor: pomagajo držati telo v pokončni drži.

8. Dodatne informacije

Kdaj umakniti izdelek iz uporabe:
POZOR: izjemen dogodek je lahko razlog, da morate izdelek umakniti iz uporabe po samo enkratni uporabi, odvisno od tipa in intenzivnosti uporabe in okolja uporabe (groba okolja, morsko okolje, ostri robovi, ekstremne temperature, kemikalije...).
Izdelek morate umakniti iz uporabe ko:
- je utrpel večji padec (ali preobremenitev);
- ni prestal preverjanja oz. imate kakršen koli dvom v njegove lastnosti;
- ne poznate njegove celotne zgodovine uporabe;
- ko je izdelek zastarel zaradi sprememb v zakonodaji, standardih, tehniki oz. neskladen z drugo opremo...
Da bi preprečili nadaljnjo uporabo, te izdelke uničite.
Ikone:
A. Življenjska doba: 10 let - B. Oznake - C. Sprejemljive temperature - D. Varnostna opozorila za uporabo - E. Čiščenje/razkuževanje - F. Sušenje - G. Shranjevanje/transport - H. Priredbe/popravila (Izven Petzlovih delavnic so prepovedana. Izjema so rezervni deli.) **- I. Vprašanja/kontakt**

3-letna garancija

Za katere koli napake v materialu ali izdelavi. Izjeme: normalna obraba in izraba, oksidacija, predelave ali priredbe, neprimerno skladiščenje, slabo vzdrževanje, poškodbe nastale zaradi nepazljivosti ali pri uporabi, za katero izdelek ni namenjen oz. ni primeren.

Opozorilni simboli

1. Situacija, ki predstavlja neposredno nevarnost za resne poškodbe ali smrt. 2. Izpostavljenost možnim tveganjem za nastanek nesreče ali poškodbe. 3. Pomembne informacije o delovanju ali zmogljivostih vašega izdelka. 4. Nezdružljivost opreme.

HU

Jelen használati utasításban arról olvashat, hogyan használja felszerelését. Nem mutatunk be minden használati módot és technikát. Az eszköz használatával kapcsolatos egyes veszélyekről az ábrák tájékoztatnak, de lehetetlen lenne valamennyi helytelen használati módot ismertetni. A termékek legújabb használati módozatairól és az ezzel kapcsolatos aktuális kiegészítő információkról tájékozódjon a Petzl.com internetes honlapon.
Az új információkat tartalmazó értesítések elolvasásáért, betartásáért és a felszerelés helyes használatáért mindenki maga felelős. Az eszköz helytelen használata további veszélyek forrása lehet. Ha jelen információk megértésével kapcsolatban kétsége vagy nehézsége támad, forduljon a Petzl-hez bizalommal.

1. Felhasználási terület

Mászórendszer eleme egyköteles technikához.
A terméket tilos a megadott szakítószilárdságánál nagyobb terhelésnek kitenni vagy más, a megadott felhasználási területeken kívüli célra használni.

Felelősség

FIGYELEM
A termék használata közben végzett tevékenységek természetükből adódóan veszélyesek.
Mindenki maga felelős a saját tevékenységéért, döntéseiért és biztonságáért.

A termék használata előtt okvetlenül szükséges, hogy a felhasználó:
- Elolvassa és megértse a termékhez mellékelt valamennyi használati utasítást.
- Arra jogosult személytől megfelelő oktatást kapjon.
- Alaposan megismerje a terméket, annak előnyeit és korlátait.
- Tudatában legyen a termék használatával kapcsolatos kockázatoknak, és elfogadja azokat.

A fenti figyelmeztetések bármelyikének be nem tartása súlyos balesetet vagy halált okozhat.

A terméket csakis képzett és hozzáértő személyek használhatják, vagy a felhasználók legyenek folyamatosan képzett és hozzáértő személyek felügyelete alatt.
Mindenki maga felelős a saját tevékenységéért, döntéseiért és biztonságáért és maga viseli a lehetséges következményeket. Ha Ön nincs abban a helyzetben, hogy ezt a felelősséget vállalja vagy ha nem értette meg tökéletesen jelen használati utasítást, kérjük, ne használja a terméket.

2. Részek megnevezése

(1) KNEE ASCENT LOOP alsó hevedere, (2) KNEE ASCENT CLIP alsó hevedere, (3) Visszafutásgátló, (4) Visszafutásgátló magasságának állítócsatja, (5) Elasztikus heveder, (6) Csatlakozóheveder a beülő hátuljához, (7) Felső heveder, (8) Az elasztikus heveder feszességét állító bújtatók, (9) Összekötőelem ZIGZAG / ZIGZAG PLUS eszközökhöz, (10) ZIGZAG / ZIGZAG PLUS csatlakoztatóheveder magasságának állítócsatja, (11) TOOL BAG XS.

3. Ellenőrzés, megvizsgálandó részek

A Petzl javasolja a termékek alapos felülvizsgálatát legalább 12 havonta. Tartsa be a Petzl.com honlapon ismertetett használati módokat. A felülvizsgálat eredményét az EVE nyilvántartólapján kell rögzíteni.

Minden egyes használatbavétel előtt

Ellenőrizze a textil részeket és azok biztonsági varratait (nem láthatók-e a kopás jelei, elvágott vagy kilazult szálak, elhasználódás, magas hőmérséklet, vegyi anyaggal való érintkezés jelei stb.).
Ellenőrizze a visszafutásgátló, az összekötőelemek és a fém csatok állapotát (nem láthatók-e deformációk, repedések, elhasználódás jelei, karcolások, korrózió stb.).

A használat során

Az eszköz állapotát és csatlakoztatását a rendszer többi eleméhez a használat során is rendszeresen ellenőrizni kell. Győződjön meg arról, hogy a felhasznált eszközök egymáshoz képest jól helyezkednek el.

4. Kompatibilitás

Vizsgálja meg, hogy az eszköz kompatibilis-e a használt rendszer többi elemével (kompatibilitás = az eszközök jó együttműködése).
A KNEE ASCENT kizárólag a CHICANE-hoz és PANTIN-hoz csatlakoztatott ZIGZAG / ZIGZAG PLUS eszközökkel kompatibilis. Klasszikus cipőhöz használjon KNEE ASCENT LOOP lépőszárat. A felsőrészhez rögzített lépőszárral ellátott cipőhöz használjon KNEE ASCENT CLIP lépőszárat.

5. Kötélre helyezés

1. A felső hevedert csatlakoztassa a beülő hátulján található CARITOOL-hoz kialakított bújtatóba. Szintén rögzítheti a TOOL BAG XS szerszámtáskát, amibe a használatot követően elteheti a szettet.
2. Vezesse át a vállán a felső hevedert úgy, hogy az elasztikus heveder Ön előtt legyen, a beülő derékrésze és áthidalóhevedere között.
3. Rögzítse a visszafutásgátlót az ellenkező lábára, mint amin a PANTIN van.
4. Csatlakoztassa a felső hevedert a ZIGZAG / ZIGZAG PLUS kiegészítő csatlakozónyílásához.
Figyelem, ellenőrizze, hogy a ZIGZAG / ZIGZAG PLUS megfelelően van csatlakoztatva a beülőhöz.

6. Beállítás

A maximális hatékonyság és kényelem érdekében:
1. Állítsa be a visszafutásgátlót a térde magasságába.
2. Állítsa be a felső hevedert oly módon, hogy az összekötőelem a ZIGZAG / ZIGZAG PLUS fölé essen.
3. A kampó bújtatókba akasztásával állítsa be az elasztikus heveder feszességét. Az elasztikus heveder mindig legyen feszes, még akkor is, mikor behajlítva felhúzza a lábát.
4. Állítsa be a ZIGZAG / ZIGZAG PLUS eszközhöz való csatlakozást oly módon, hogy az feszes legyen.

7. A felmászás technikája

Figyelem, a felmászás megkezdése előtt ellenőrizze, hogy a ZIGZAG / ZIGZAG PLUS megfelelően van csatlakoztatva a beülőhöz. A KNEE ASCENT függőleges és magas pozícióban tartja a ZIGZAG / CHICANE eszközöket, ami olyankor is azt a látszatot keltheti, hogy a biztosítóeszköz rögzítve van a beülőhöz, amikor nem ez a helyzet. Mint minden magasban végzett tevékenységnél, ilyenkor is legyen csatlakoztatva a biztosítórendszerhez.

Felmászás váltott lábbal:

A váltott lábbal történő felmászás kis lépésekkel végezhető. Felváltva terheljen a KNEE ASCENT és a PANTIN eszközökbe. A kezével a kötélen ne fogjon magasra, hanem húzza magát vele a kötélhez, hogy ne döljön hátra.

8. Kiegészítő információk

Leselejtezés:
FIGYELEM: adott esetben bizonyos körülményektől (a használat intenzitásától, a használat környezeti feltételeitől: maró vagy vegyi anyagok, tengervíz jelenlététől, éleken való felfekvéstől, extrém hőmérsékleti viszonyoktól stb.) függően a termék élettartama akár egyetlen használatra korlátozódhat.
A terméket le kell selejtezni, ha:
- Nagy esés vagy erőhatás érte.
- A termék felülvizsgálatának eredménye nem kielégítő. A használat biztonságosságát illetően bármilyen kétely merül fel.
- Nem ismeri pontosan a termék előzetes használatának körülményeit.
- Használata elavult (jogszabályok, szabványok, technikák változása vagy az újabb felszerelésekkel való kompatibilitás hiánya stb. miatt).
A leselejtezett terméket semmisítse meg, hogy azt a későbbiekben se lehessen használni.
Jelmagyarázat:
A. Élettartam: 10 év - B. Jelölés - C. Használat hőmérséklete - D. Övintézkedések - E. Tisztítás/fertőtlenítés - F. Szárítás - G. Tárolás/szállítás - H. Módosítások/javítások (Petzl pótalkatrészek kivételével csak a gyártó szakszervizében engedélyezett) **- I. Kérdések/kapcsolat**

3 év garancia

Minden gyártási vagy anyaghibára. A garancia nem vonatkozik a következőkre: normális elhasználódás, módosítások vagy házilagos javítások, helytelen tárolás, hanyagság, nem rendeltetésszerű használat.

Veszélyt jelző piktogrammok

1. Súlyos vagy halálos sérülés kockázatával járó, veszélyes szituáció. 2. Váratlan esemény vagy sérülés valós veszélye. 3. Fontos információ a termék működéséről vagy használatáról. 4. Nem kompatibilis felszerelés.

RU

Эта инструкция показывает, как правильно использовать ваше снаряжение. Данная инструкция по эксплуатации представляет только некоторые правильные способы и техники использования вашего снаряжения.
Предупредительные знаки информируют вас только о некоторых потенциальных рисках, связанных с использованием вашего снаряжения. Инструкция не описывает все возможные риски. Регулярно проверяйте сайт Petzl.com, там вы найдете последние версии данного документа и дополнительную информацию.
Лично вы несете ответственность за соблюдение всех мер предосторожности и за правильное использование своего снаряжения. Неправильное использование данного снаряжения может привести к возникновению дополнительных рисков. В случае возникновения каких-либо сомнений или трудностей обращайтесь в компанию Petzl.

1. Область применения

Элемент системы для подъема по канату с поочередным использованием ног.
Данное изделие не должно подвергаться нагрузке, превышающей предел его прочности, и использоваться в ситуациях, для которых оно не предназначено.

Ответственность

ВНИМАНИЕ
Деятельность, связанная с использованием данного снаряжения, опасна по своей природе.
Лично вы несете ответственность за свои действия и решения.

Перед использованием данного снаряжения вы должны:
- Прочитать и понять все инструкции по эксплуатации.
- Пройти специальную подготовку по применению данного снаряжения.
- Ознакомиться с потенциальными возможностями вашего снаряжения и ограничениями по его применению.
- Осознать и принять возможные риски, связанные с использованием этого снаряжения.

Игнорирование любого из этих предупреждений может привести к серьезным травмам и даже к смерти.

Это изделие может использоваться только лицами, прошедшими специальную подготовку, или под непосредственным контролем компетентного лица.
Лично вы несете ответственность за свои действия, решения и безопасность, и только вы отвечаете за последствия этих действий. Если вы не способны взять на себя ответственность за использование данного снаряжения или если вы не поняли инструкции по эксплуатации, не используйте данное снаряжение.

2. Составные части

(1) Нижняя стропа KNEE ASCENT LOOP, (2) Нижняя стропа KNEE ASCENT CLIP, (3) Зажим, (4) Регулировка высоты зажима, (5) Эластичная стропа, (6) Стропа для присоединения к задней стороне привязи, (7) Верхняя стропа, (8) Петли для регулировки натяжения эластичной стропы, (9) Присоединительный элемент для ZIGZAG / ZIGZAG PLUS, (10) Регулировка высоты присоединения к ZIGZAG / ZIGZAG PLUS, (11) TOOL BAG XS.

3. Осмотр изделия

Petzl рекомендует проводить плановый осмотр снаряжения как минимум каждые 12 месяцев. При плановом осмотре следуйте рекомендациям на сайте Petzl.com. Занесите результаты осмотра в инспекционную форму СИЗ.

Перед каждым использованием

Проверьте состояние текстильных элементов устройства и их швов (на отсутствие порезов, поврежденных нитей, следов износа, температурного или химического воздействия и т.д.). Проверьте состояние зажима, соединительных элементов и металлических колец (на отсутствие трещин, деформаций, отметин, следов износа и коррозии и т.д.).

Во время использования

Важно регулярно проверять состояние снаряжения и его присоединение к другим элементам системы. Убедитесь, что все элементы снаряжения правильно расположены друг относительно друга.

4. Совместимость

Проверьте совместимость этого снаряжения с другими элементами системы в контексте вашей задачи (совместимость означает хорошее, эффективное взаимодействие).
KNEE ASCENT совместим только с ZIGZAG / ZIGZAG PLUS, используемым совместно с CHICANE и PANTIN.
С обычными ботинками используйте петлю KNEE ASCENT LOOP. С ботинками, снабженными прикрепленной к верхней части ботинок петлей, используйте петлю KNEE ASCENT CLIP.

5. Установка KNEE ASCENT

1. Вщелкните верхнюю стропу в петлю для CARITOOL, расположенную с задней стороны привязи. Вы также можете прикрепить к привязи TOOL BAG XS; туда вы можете сложить набор после использования.
2. Перекиньте верхнюю стропу через плечо, а эластичную стропу расположите спереди и проденьте между поясным ремнем привязи и точкой крепления.
3. Расположите коленный зажим на той ноге, на которой нет PANTIN.
4. Присоедините верхнюю стропу к дополнительной точке крепления ZIGZAG / ZIGZAG PLUS.
Внимание: убедитесь в правильности присоединения ZIGZAG / ZIGZAG PLUS к привязи.

6. Регулировка

Для обеспечения максимальной эффективности и удобства при работе с устройством:
1. Отрегулируйте высоту зажима на уровень вашего колена.
2. Отрегулируйте длину верхней стропы так, чтобы соединительный элемент располагался выше ZIGZAG / ZIGZAG PLUS.
3. Отрегулируйте натяжение эластичной стропы, прикрепив крючок к петлям. Эластичная стропа должна оставаться под натяжением, даже когда вы сгибаете ногу, поднимая ее.
4. Отрегулируйте присоединение к ZIGZAG / ZIGZAG PLUS так, чтобы оно было хорошо натянуто.

7. Техника подъема

Внимание: перед началом подъема убедитесь в правильном присоединении ZIGZAG / ZIGZAG PLUS к привязи. KNEE ASCENT удерживает ZIGZAG / CHICANE в верхнем положении, из-за чего создается впечатление, что страховочное устройство присоединено к привязи, несмотря на то, что это не так.
Как и всегда при передвижении на высоте, вы должны быть присоединены к страховочной системе.

Подъем с поочередным использованием ног:

Подъем осуществляется маленькими шагами с поочередным использованием ног. Поочередно опирайтесь на KNEE ASCENT и на PANTIN. Не подтягивайте себя руками; руками придерживайтесь за канат, чтобы избежать отклонения корпуса назад.

8. Дополнительная информация

Выбраковка снаряжения:
ВНИМАНИЕ: особые обстоятельства могут вызвать уменьшение срока службы изделия, вплоть до однократного применения; например: способ и интенсивность использования, воздействие окружающей среды, воздействие морской среды, работа с агрессивными химическими веществами, экстремальные температуры, контакт с острыми гранями и т.д.
Немедленно выбраковывайте любое снаряжение, если:
- Оно подвергалось воздействию сильного рывка или большой нагрузке.
- Оно не удовлетворило требованиям при осмотре. У вас есть сомнения в его надежности.
- Вы не знаете полную историю его эксплуатации.
- Когда оно устарело и более не соответствует новым стандартам, законам, технике или не совместимо с другим снаряжением и т.д.
Чтобы избежать дальнейшего использования выбракованного снаряжения, его следует уничтожить.
Рисунки:
A. Срок службы: 10 лет - B. Маркировка - C. Допустимый температурный режим - D. Меры предосторожности - E. Чистка/дезинфекция - F. Сушка - G. Хранение/транспортировка - H. Модификация/ремонт (запрещены вне мастерских Petzl, за исключением заменяемых частей) **- I. Вопросы/контакты**

Гарантия 3 года

От любых дефектов материала и производственных дефектов. Гарантия не распространяется на следующие случаи: нормальный износ, окисление, изменение конструкции или переделка изделия, неправильное хранение и плохой уход, повреждения, вызванные небрежным отношением к изделию, а также использование изделия не по назначению.

Предупредительные знаки
1. Ситуация, представляющая неизбежный риск получения серьезных травм или ведущая к смерти. 2. Ситуация, представляющая риск возникновения несчастного случая или получения травм. 3. Важная информация о работе или о характеристиках вашего снаряжения. 4. Техническая несовместимость.

CN

这份说明书将向您解释如何正确使用您的装备。这里只描述正确无误的技术和使用方法。警示标志将告知您使用该装备时的潜在危险，但并不完全详尽。请登录Petzl.com查阅更新和附加信息。
您有责任阅读每一条警示且正确使用您的装备。任何错误的使用都将造成额外危险。如果您有任何疑问或对于理解这些文件有困难的话，请联络Petzl。

1.应用范围

单绳交替上升系统的配件。
使用该产品时，不可超出其负荷限制，也不可用于设计之外的用途。

责任

警告
凡涉及使用此装备的活动都具有一定危险性。
您应对个人的行动、决定和安全负责。

在使用此装备前，您必须：
- 阅读并理解全部使用指南。
- 针对其正确使用方法，进行特定训练。
- 熟悉您的装备，了解其性能及使用限制。
- 理解并接受所涉及到的危险。

一旦忽视上述任何一条警告，将有可能造成严重伤害甚至死亡。

该产品必须由有能力且负责任的人来使用，或在有能力且负责任的人，直接目视监督下使用。
您应对个人的行动、决定和安全负责并承担后果。如果您无法承担相关责任或无法完全理解本使用说明，那么不要使用此装备。

2.部件名称

（1）KNEE ASCENT LOOP下侧扁带，（2）KNEE ASCENT CLIP下侧扁带，（3）上升器，（4）上升器调节扣，（5）弹性带，（6）安全带后部连接带，（7）上侧扁带，（8）弹性带拉力调节环，（9）与ZIGZAG/ZIGZAG PLUS连接的锁扣，（10）ZIGZAG/ZIGZAG PLUS连接带高度调节扣，（11）TOOL BAG XS工具包。

3.检测、检查要点

Petzl建议至少每12个月深入检查一次。请根据Petzl.com网站上描述的操作方式进行检查。将结果记录在您的PPE检查表格中。

每次使用前

检查针织部分及缝线上没有：磨损、断线或脱线，因使用、暴露于高温或与化学品接触而造成的损坏情况。
检查上升器、锁扣以及金属扣上没有：变形、裂纹、磨损、划痕、腐蚀等迹象。

每次使用时

定期检查产品状况及其与系统内其他设备的连接状况，是至关重要的。确保系统内所有设备均互相正确连接。

4.兼容性

验证该产品在操作时与其他组件的兼容性（兼容性＝良好的功能互动）。
KNEE ASCENT仅可用于ZIGZAG/ZIGZAG PLUS与CHICANE和PANTIN的组合。
穿着普通鞋子时，请使用KNEE ASCENT LOOP踏板。如穿着内置踏板的鞋，脚上侧有连接环，请使用KNEE ASCENT CLIP踏板。

5.安装

1.将下侧扁带连接到安全带后部用于连接CARITOOL的环中。您也可以同时将TOOL BAG XS工具包连接到安全带上以方便使用后收纳套件。
2.将上侧扁带挂到肩上，将弹性带置于安全带和连接点之间的位置。
3.将膝式上升器置于PANTIN对侧的腿上。
4.将上侧扁带与ZIGZAG/ZIGZAG PLUS的辅助连接点相连。
注意：确保ZIGZAG/ZIGZAG PLUS与安全带正确连接。

6.调节

为了获得最大效率及使用舒适度：
1.将上升器调节至膝盖位置。
2.调节上侧扁带的长度以便使连接器位于ZIGZAG/ZIGZAG PLUS上侧。
3.移动调节扣，调节弹性带的拉力。您的弹性带必须处于紧绷状态，即使您往上擡腿。
4.调节与ZIGZAG/ZIGZAG PLUS连接点的拉力，使其紧绷。

7.上升技巧

注意：在上升前，需确保ZIGZAG/ZIGZAG PLUS与安全带正确连接。KNEE ASCENT将ZIGZAG/CHICANE保持在较高的位置，容易被误认为保护设备已与安全带连接，即便尚未连接。在所有上升系统中，您都必须连接保护系统。

交替上升：

小步交替上升。交替踩在KNEE ASCENT和PANTIN上。绳索上的手不用来往上提拉：只是用来防止身体往后摆的。

8.附加信息

淘汰您的装备：

警告：一次意外事故可能导致产品在首次使用后即被淘汰，这取决于使用方式及强度、使用环境（严酷的环境、海洋环境、尖锐边缘、极限温度、化学产品等）。
何时需要淘汰您的装备：
- 经历过严重冲坠或负荷。
- 无法通过产品检测。您对其安全性产生怀疑。
- 您不清楚产品的全部使用历史。
- 因为法律、标准、技术或与其它装备不兼容等问题而不得不淘汰。

销毁这些产品以防将来误用。
图标：
A.寿命：10年 - B.标示 - C.使用温度范围 - D.使用注意 - E.清洁/消毒 - F.干燥 - G.存放/运输 - H.改装/修理（不能在Petzl以外的地方修理，除了更换零件）**- I.问题/联络**

3年质保

针对材料或生产上的缺陷。例外：正常的磨损、氧化、自行改装或改良、不正确存放、欠佳的保养、使用疏忽或用于非该产品设计之用途。

警告标志

1.表示有即刻产生严重伤害或死亡风险的情况。2.表示有潜在的意外或伤害风险。3.表示产品在功能或性能方面的重要信息。4.表示装备的不兼容性。

BG

В тази листовка е обяснено как правилно да използвате средството. Представени са само някои методи и начини на употреба.
Предупредителни надписи ви информират за потенциални рискове, свързани с употребата на средствата, но не е възможно да бъдат описани всички. Следете редовно актуализацията и допълнителната информация на страницата Petzl.com.
Вие носите отговорност за спазването на всяко предупреждение и за правилното използване на средството. Всяко неправилно действие при използване на средството ще доведе до допълнителен риск. Свържете се с Petzl, ако имате съмнения или затруднения да разберете нещо.

1. Предназначение

Елемент от система за изкачване по единично въже с техника на последователно движение.
Този продукт не трябва да се използва извън неговите възможностите или в ситуация, за която не е предназначен.

Отговорност

ВНИМАНИЕ
Дейностите, изискващи употребата на това средство, по принцип са опасни.
Вие носите отговорност за вашите действия, решения и за вашата безопасност.

Преди да започнете да употребявате това средство, трябва:
- Да прочетете и разберете всички инструкции за употреба.
- Да научите специфичните за средството начини на употреба.
- Да се усъвършенствате в работа със средството, да познавате качествата и възможностите му.
- Да разберете и осъзнаете съществуващия риск.

Неспазването дори на едно от тези предупреждения може да доведе до тежки, дори смъртоносни травми.

Този продукт трябва да се използва или от компетентни и добре осведомени лица, или работещият с него трябва да бъде под непосредствен зрителен контрол на такова лице.
Вие носите отговорност за вашите действия, решения и за вашата безопасност и вие ще поемете последиците. Ако не сте в състояние да поемете тази отговорност или не сте разбрали добре указанията за употреба, не използвайте това средство.

2. Номерация на елементите

(1) Стъпенка на KNEE ASCENT LOOP, (2) Долна лента KNEE ASCENT CLIP, (3) Самохват, (4) Катарама за регулиране височината на самохвата, (5) Еластична лента, (6) Лента за закачане към задната част на седалката, (7) Горна лента, (8) Гайки за регулиране на ластичната лента, (9) Карабинер за закачане на ZIGZAG / ZIGZAG PLUS, (10) Катарама за регулиране височината на елемента за закачане към ZIGZAG / ZIGZAG PLUS, (11) TOOL BAG XS.

3. Контрол, начин на проверка

Petzl препоръчва задълбочена проверка най-малко веднъж на 12 месеца. Спазвайте указанията за проверка, посочени на Petzl.com. Запишете резултатите в паспорта на вашето ЛПС.

Преди всяка употреба

Проверете състоянието на текстилните елементи и шевовете (за износване, скъсани или разтеглени конци, повреди в резултат на използване, топлина, химически вещества...).
Проверете състоянието на самохвата, карабинерите и металните катарами (за липса на деформации, пукнатини, износване, белези, корозия...).

По време на употреба

Важно е да следите редовно за състоянието на продукта и връзката му с останалите средства от системата. Уверете се, че отделните средства са правилно разположени едно спрямо друго.

4. Съвместимост

Проверете съвместимостта на този продукт с останалите елементи от системата при вашия начин на приложение (съвместимост = правилно функциониране на елементите).
Средството KNEE ASCENT е съвместимо само със ZIGZAG / ZIGZAG PLUS в комбинация с CHICANE и PANTIN.
Ако сте с класически обувки, използвайте педала KNEE ASCENT LOOP. Ако се с обувки с интегриран педал, използвайте KNEE ASCENT CLIP и го закачете към халката в горната част на обувката.

5. Поставяне на KNEE ASCENT

1. Закачете горната лента към задната част на седалката през гайката за CARITOOL. Можете също така да закачите торбичка TOOL BAG XS към седалката, за да приберете после комплекта.
2. Прекарайте горната лента през рамото, ластичната лента трябва да е разположена отпред между кръстния колан и точката на окачване на седалката.
3. Крачният самохват PANTIN трябва да е на единия крак, а на другия трябва да закачите самохвата за коляното.
4. Закачете горната лента към допълнителния отвор на ZIGZAG / ZIGZAG PLUS.
Внимание, проверете дали вашият ZIGZAG / ZIGZAG PLUS е закачен правилно за седалката.

6. Регулиране

За да разчитате на максимална ефективност и удобство:
1. Регулирайте височината на самохвата така, че да се намира на нивото на коляното.
2. Регулирайте дължината на горната лента така, че карабинерът да бъде разположен над ZIGZAG / ZIGZAG PLUS.
3. Регулирайте опъването на ластичната лента, като премествате куката в гайките. Ластикът трябва да бъде опънат, дори когато повдигате крака нагоре.
4. Регулирайте лентата за закачане към ZIGZAG / ZIGZAG PLUS така, че да стои добре опъната.

7. Техника на изкачване:

Внимание, проверете дали вашият ZIGZAG / ZIGZAG PLUS е закачен правилно за седалката, когато започвате да се изкачвате. Самохватът KNEE ASCENT задържа ZIGZAG / CHICANE във висока позиция, затова визуално може да изглежда, че осигурителният уред е закачен за седалката, дори когато това не е така. Както при всички случаи на движение на височина, вие трябва да сте закачени към осигурителна система.

Последователно изкачване:

Изкачването се извършва с последователни малки крачки. Натоварвайте последователно KNEE ASCENT и PANTIN. Не се набирайте с ръце по въжето: ръцете трябва само да придържат тялото, да не се залюлява назад.

8. Допълнителна информация

Бракуване на продукта:
ВНИМАНИЕ: някое извънредно събитие може да доведе до бракуване на даден продукт само след еднократно използване (в зависимост от вида и интензивността на употребата, средата, в която се ползва: агресивна среда, морска среда, остри ръбове, екстремни температури, химически вещества...).
Един продукт трябва да се бракува, когато:
- Понесъл е значителен удар или натоварване.
- Резултатът от проверката на продукта е незадоволителен. Съмнявате се в неговата надеждност.
- Нямате информация как е бил използван преди това.
- Той е морално остарял (поради промяна в законодателството, стандартите, методите на използване, несъвместимост с останалите средства...).
Унищожете тези продукти, за да не се употребяват повече.
Пиктограми:
A. Срок на годност: 10 години - B. Маркировка - C. Разрешена температура - D. Предупреждения при употреба - E. Почистване/дезинфекция - F. Сушене - G. Съхранение/транспорт - H. Модификации/ремонти (забранени са извън сервизите на Petzl, изключение само за резервни части) **- I. Въпроси/контакти**

Гаранция 3 години

Отнася се до всякакви дефекти в материалите или при производството. Гаранцията не важи при: нормално износване, оксидация, модификации или ремонти, лошо съхранение, лошо поддържане, употреба на продукта не по предназначение.

Табела за безопасност

1. Ситуация с неизбежен риск от тежко нараняване или фатален изход. 2. Ситуация с опасност от възможен инцидент или нараняване. 3. Важна информация относно начина на функциониране или спецификацията на продукта. 4. Несъвместимост на средствата.

KR

본 설명서는 장비를 정확하게 사용하는 방법을 설명한다. 특정 기술 및 사용 방법만을 소개한다.
사용자의 장비 사용과 관련된 잠재적인 위험에 대한 정보를 전달하나 모든 것을 설명하는 것은 불가능하다. 최신 정보 및 추가 정보는 Petzl.com을 확인한다.
각각의 경고 내용 확인 및 정확한 장비 사용은 사용자에게 책임이 있다. 장비의 오용은 추가적인 위험을 야기할 수 있다. 본 설명서를 이해하는데 어려운 점이나 의문점이 있으면 (주) 안나푸르나로 연락한다.

1. 적용 분야

싱글 로프용 로프 등강 시스템의 구성 요소.
본 제품은 자체 강도 이상으로 힘을 가해서는 절대 안되며 제작 용도 이외의 다른 목적으로 사용되어서는 안 된다.

책임

주의사항
이 장비의 사용과 관련된 활동은 위험성이 내재되어 있다.
자신의 행동이나 결정, 그리고 안전에 대한 책임은 사용자에게 있다.

이 장비를 사용하기 전에, 반드시 알아야 할 사항:
- 사용에 관한 모든 설명서를 읽고 이해하기.
- 장비의 적합한 사용을 위한 구체적인 훈련 받기.
- 장비의 사용법과 사용 한도에 대해 숙지하고 친숙해지기.
- 관련된 위험을 이해하고 숙지하기.

이런 경고를 유념하지 않으면 심각한 부상이나 사망을 초래할 수 있다.

본 장비는 전문가와 책임질 수 있는 사람만이 사용할 수 있고, 전문가에 의해 직접적으로 눈으로 볼 수 있는 통솔 아래 사용되어야 한다. 행동이나 결정, 그리고 안전에 대한 책임은 사용자에게 있으며 결과물에 대해 예측할 수 있어야 한다. 모든 위험을 책임질 능력이 없거나 그런 위치에 있지 않다면, 그리고 사용 설명서를 충분히 이해하지 못했다면 본 장비를 사용하지 않는다.

2. 부분 명칭

(1) KNEE ASCENT LOOP 하단 스트랩, (2) KNEE ASCENT CLIP 하단 스트랩, (3) 등강기, (4) 등강 높이 조절 버클, (5) 탄성 스트랩, (6) 안전벤트 후면과 연결, (7) 상단 스트랩, (8) 탄성 스트랩의 텐션 조절 구멍, (9) ZIGZAG / ZIGZAG PLUS 연결 장비, (10) ZIGZAG / ZIGZAG PLUS에 연결하기 위한 높이 조절 버클, (11) TOOL BAG XS.

3. 검사 및 확인사항

Petzl은 적어도 일년에 한번 이상의 정밀 검사를 실시할 것을 권장한다. 웹사이트 Petzl.com 에 설명된 절차를 따른다. PPE 검사 양식에 검사결과를 기록한다.

매번 사용 전에

직물 부분과 박음 상태를 확인한다 (열 또는 화학물질로 인한 마모, 잘림 실 풀림, 손상 등).
등강기, 연결 장비 및 금속 버클의 상태를 확인한다 (변형, 균열, 마모, 흔적, 부식 등).

제품 사용 도중

제품의 상태와 장비에 연결된 다른 장비와의 연결 부분을 정기적으로 검사하는 것이 매우 중요하다. 장비에 연결된 모든 제품들이 잘 연결되어 정확한 위치에 놓여 있는지 확인한다.

4. 호환성

본 제품이 사용시 다른 장비와 호환 되는지 확인한다 (호환이 된다 = 순기능적 상호작용).
KNEE ASCENT는 오로지 CHICANE 및 PANTIN과 결합된 ZIGZAG / ZIGZAG PLUS와 호환된다.
표준 신발을 이용하여, KNEE ASCENT LOOP 장비를 사용한다. 부츠 상단에 클립-인 지점과 통합된 발 고리가 있는 신발과 함께 KNEE ASCENT CLIP 을 사용한다.

5. 설치

1. 안전벨트 후면의 CARITOOL 슬롯에 상단 스트랩을 장착한다. 사용 후에는 TOOL BAG XS 를 안전벨트에 부착하여 시스템을 보관할 수도 있다.
2. 상단 스트랩을 어깨 위로 넘기고, 앞에 탄성 스트랩을 사용하여 안전벨트와 연결 브릿지 사이의 공간에 통과시킨다.
3. 무릎 등강기를 PANTIN 반대편 다리에 놓는다.
4. 상단 스트랩을 ZIGZAG / ZIGZAG PLUS 보조 부착 구멍에 연결한다.
경고: ZIGZAG / ZIGZAG PLUS가 안전벨트에 올바르게 연결되어 있는지 확인한다.

6. 조절

최대한의 효율성 및 사용자 편의성을 위해서는 다음을 참고한다:
1. 등강기 높이를 무릎 높이로 조절한다.
2. 상단 스트랩 길이를 조절하여 연결 장비를 ZIGZAG / ZIGZAG PLUS에 위치 시킨다.
3. 슬롯 사이로 후크를 이동하여 탄성 스트랩 장력을 조절한다. 몸을 구부리고 무릎을 위로 올리더라도, 탄성 스트랩은 팽팽하게 유지되어야 한다.
4. ZIGZAG / ZIGZAG PLUS에 연결된 장력을 조절하여 적절한 텐션감을 유지한다.

7. 등강 기술

경고: 등강을 시작할 때, ZIGZAG / ZIGZAG PLUS가 안전벨트에 올바르게 연결되어 있는지 확인한다. KNEE ASCENT는 ZIGZAG / CHICANE 를 높은 위치에 똑바르게 고정시키므로, 확보 장비가 안전벨트에 연결되지 않았을 때, 마치 안전벨트에 연결되어 있다는 시각적인 인상을 줄 수 있다. 모든 고소 작업과 마찬가지로, 사용자는 반드시 확보 시스템에 부착되어야만 한다.

등강하기:

한 걸음씩 등강을 시작한다. KNEE ASCENT 와 PANTIN 사이에서 걸음을 번갈아 진행한다. 로프에 있는 손은 위를 향해 당기는 것이 아닌, 몸을 똑바로 세우는데 도움을 준다.

8. 추가 정보

장비 폐기 시점:
경고: 제품의 수명은 제품의 형태, 사용 강도 및 사용 환경에 따라 단 한번의 사용으로도 줄어들 수도 있다 (거친 환경, 고습 환경, 날카로운 모서리, 극한의 기온, 화학 제품 등).
다음과 같은 상태에서는 제품 사용을 중단한다:
- 심한 추락이나 하중을 받은 적이 있는 경우.
- 검사에 통과하지 못한 경우. 장비의 보전 상태가 의심되는 경우.
- 장비에 대한 기록을 전혀 모를 경우.
- 적용 규정, 기준, 기술의 변화 또는 다른 장비와 호환되지 않는 경우 등.
이러한 장비가 다시 사용되는 일이 없도록 폐기한다.
제품 참조:
A. 수명: 10 년 - B. 마킹 - C. 허용 온도 - D. 사용 주의사항 - E. 세탁/살균 - F. 건조 - G. 보관/운반 - H. 수리/수선 (페출 시설 외부에서는 부품 교체를 제외한 수리 금지) - I. **문의사항/연락**

3 년간 보증

원자재 또는 제조상의 결함에 대해 3년간의 보증 기간을 갖는다. 제외: 일반적인 마모 및 찢김, 산화, 제품 변형 및 개조, 부적절한 보관, 올바르지 않은 유지 관리, 사용상 부주의, 제작 용도 이외의 사용 등.

경고 기호

1. 심각한 부상 또는 사망의 갑작스런 위험이 존재하는 상황. 2. 사고 또는 부상의 잠재적인 위험에 노출. 3. 사용자의 장비의 성능 및 작업 수행에 대한 중요한 정보. 4. 장비 비호환성.

TH

คู่มือการใช้งานนี้ อธิบายให้ทราบถึงวิธีการใช้อุปกรณ์อย่างถูกต้อง ได้ระบุข้อมูลทางเทคนิคและการใช้งาน
เครื่องหมายคำเตือนได้บอกให้คุณทราบถึงอันตรายบางส่วนที่อาจเกิดขึ้นจากการใช้งานของอุปกรณ์ แต่ไม่อาจบอกได้ทั้งหมด ตรวจเช็คที่ Petzl.com เพื่อหาข้อมูลเพิ่มเติมล่าสุด
เป็นความรับผิดชอบของคุณในการระมัดระวังต่อคำเตือนและการใช้อุปกรณ์อย่างถูกต่อง ข้อผิดพลาดในการใช้อุปกรณ์จะทำให้เกิดอันตราย ติดต่อ Petzl หรือตัวแทนจำหน่ายถ้ามีข้อสงสัยหรือไม่เข้าใจข้อความในคู่มือนี้

1. ส่วนที่เกี่ยวข้องกัน

อุปกรณ์เสริมของนักไต่เชือก สำหรับใช้ไต่ขึ้นในระบบเชือกเดี่ยว อุปกรณ์นี้จะต้องไม่ใช้รับน้ำหนักเกินกว่าที่ระบุไว้หรือไม่นำไปใช้ในวัตถุประสงค์อย่างอื่นนอกเหนือจากที่ได้ถูกออกแบบมา

ความรับผิดชอบ

คำเตือน
กิจกรรมที่เกี่ยวข้องกับการใช้อุปกรณ์นี้ เป็นสิ่งที่เป็นอันตราย ผู้ใช้ต้องมีความรับผิดชอบต่อการกระทำการตัดสินใจและความปลอดภัย

ก่อนการใช้อุปกรณ์นี้ จะต้อง
- อ่านและทำความเข้าใจคู่มือการใช้งาน
- การฝึกฝนโดยเฉพาะเพื่อการใช้งานที่ถูกต้อง
- ทำความคุ้นเคยกับความสามารถและข้อจำกัดในการใช้งานของมัน
- เข้าใจและยอมรับความเสี่ยงที่เกี่ยวข้อง

การขาดความระมัดระวังและละเลยต่อข้อมูลนี้ อาจมีผลให้เกิดการบาดเจ็บสาหัสหรืออาจถึงแก่ชีวิต

อุปกรณ์นี้จะต้องถูกใช้งานโดยผู้ที่มีความสามารถเพียงพอและมีความรับผิดชอบหรือใช้ในสถานที่ที่อยู่ในความรับผิดชอบโดยตรงหรือควบคุมได้โดยผู้เชี่ยวชาญ
เป็นความรับผิดชอบของผู้ใช้งานต่อวิธีการใช้ การตัดสินใจความปลอดภัย และยอมรับในผลที่เกิดขึ้นจากวิธีการนั้น ไม่ควรใช้อุปกรณ์นี้ถ้าคุณไม่สามารถ หรือไม่อยู่ในสภาวะที่จะรับผิดชอบต่อความเสี่ยงที่จะเกิดขึ้นหรือไม่เข้าใจข้อความในคู่มือการใช้งาน

2. ชื่อของส่วนประกอบ

(1) KNEE ASCENT LOOP ของสายรัดท่อนล่าง (2) KNEE ASCENT CLIP ของสายรัดท่อนล่าง (3) ตัวไต่ขึ้น (4) หัวเข็มขัดปรับสายรัดด้านบนตัวไต่ขึ้น (5) สายรัดอีลาสติค (6) การเชื่อมต่อด้านหลังสายรัดสะโพก (7) สายรัดท่อนบน (8) ช่องสำหรับปรับความตึงในสายรัดอีลาสติค (9) ตัวล็อคเชื่อมต่อกับ ZIGZAG / ZIGZAG PLUS (10) หัวเข็มขัดปรับสายรัดเชื่อมต่อกับ ZIGZAG / ZIGZAG PLUS, (11) TOOL BAG XS.

3. การตรวจสอบ จุดตรวจสอบ

Petzl แนะนำให้ทำการตรวจเช็คอย่างละเอียดอย่างน้อย ทุก 12 เดือน ทำตามขั้นตอนที่แสดงไว้ที่ Petzl.com จดบันทึกผลการตรวจเช็คอุปกรณ์ ในแบบฟอร์มการตรวจเช็ค PPE

ก่อนการใช้งานแต่ละครั้ง

ตรวจเช็คสภาพของส่วนที่เป็นสิ่งทอและจุดเย็บติดกัน (สึกกร่อน เส้นด้ายขาดหรือหลุดลุ่ย เสียหายจากการใช้งาน ความร้อน สารเคมี...)
ตรวจเช็คสภาพของตัวไต่ขึ้น ตัวล็อคเชื่อมต่อ และหัวเข็มขัดโลหะ (ไม่พบการบิดเบี้ยว รอยแตกร้าว สึกกร่อน ตำหนิ คราบสนิม...)

ระหว่างการใช้งาน

เป็นเรื่องสำคัญอย่างยิ่งที่ต้องตรวจสอบสภาพของอุปกรณ์อยู่เป็นประจำ และการต่อเชื่อมอุปกรณ์เข้ากับอุปกรณ์ตัวอื่นในระบบ แน่ใจว่าทุกชิ้นส่วนของอุปกรณ์อยู่ในตำแหน่งที่ถูกต้องกับชิ้นส่วนอื่น

4. ความเข้ากันได้

ตรวจเช็คว่าอุปกรณ์นี้ สามารถใช้งานเข้ากันได้ดีกับอุปกรณ์อื่นในระบบที่เกี่ยวข้องกัน (เข้ากันได้ดี = ใช้งานด้วยกันได้โดยไม่ติดขัด)
อุปกรณ์ KNEE ASCENT ใช้งานเข้ากันได้เฉพาะกับ ZIGZAG / ZIGZAG PLUS โดยใช้ร่วมกับ CHICANE และ PANTIN เท่านั้น
กับรองเท้าบูทแบบมาตรฐาน ใช้ประกอบกับ KNEE ASCENT LOOP กับรองเท้าบูทแบบที่มีคลิปด้านบนสำหรับติดยึดห่วงคล้องเท้า ใช้ประกอบกับ KNEE ASCENT CLIP

5. การติดตั้ง KNEE ASCENT

1. คลิปสายรัดท่อนบนเข้ากับช่องของ CARITOOL ที่ด้านหลังของสายรัดสะโพก คุณสามารถติดยึด TOOL BAG XS กับสายรัดสะโพกเพื่อใช้เก็บระบบหลังจากการใช้งาน
2. พาดสายรัดท่อนบนเหนือไหล่ โดยสายรัดอีลาสติคอยู่ด้านหน้า และดึงผ่านระหว่างสายรัดสะโพกกับสายเชื่อมต่อจุดผูกยึด
3. ติดยึด knee ascender ที่ขาฝั่งตรงกันข้ามกับ PANTIN
4. ติดยึดสายรัดท่อนบนเข้ากับรูเชื่อมต่อสำรองบน ZIGZAG / ZIGZAG PLUS
คำเตือน: ตรวจเช็ค ZIGZAG / ZIGZAG PLUS ว่าได้ติดยึดอย่างถูกต้องบนสายรัดสะโพกแล้ว

6. การปรับขนาด

เพื่อให้ได้ประสิทธิภาพมากที่สุด และเพื่อความสบายของผู้ใช้งาน:
1. ปรับระดับของตัวไต่ขึ้นให้อยู่เหนือเข่า
2. ปรับระดับความยาวของสายรัดท่อนบนให้อยู่ที่ตำแหน่งตัวล็อคเชื่อมต่อเหนือ ZIGZAG / ZIGZAG PLUS.
3. ปรับความตึงของสายรัดอีลาสติค โดยเลื่อนตะขอเกี่ยวระหว่างช่อง สายรัดอีลาสติคจะต้องอยู่ภายใต้การดึงตึง แม้ในขณะที่คุณกำลังงอและยืดเข่าขึ้นไปข้างหน้า
4. ปรับระดับความตึงของการเชื่อมต่อกับ ZIGZAG / ZIGZAG PLUS ซึ่งจะช่วยให้การดึงตึงทำได้ดี

7. เทคนิค การไต่ขึ้น

คำเตือน: ตรวจเช็ค ZIGZAG / ZIGZAG PLUS ว่าได้ติดยึดอย่างถูกต้องบนสายรัดสะโพกแล้ว เมื่อคุณเริ่มต้นปีนขึ้น KNEE ASCENT ติดยึดกับ ZIGZAG / CHICANE ในตำแหน่งตั้งตรงสูงขึ้น ซึ่งอาจแสดงให้เห็นภาพเหมือนกับตัวบีเลย์ติดยึดกับสายรัดสะโพก ทั้งที่มันไม่ได้ติดอยู่ ด้วยทุกกิจกรรมในที่สูง จะต้องติดยึดตัวคุณกับระบบบีเลย์

การไต่ขึ้น

การไต่ขึ้นจะทำได้สำเร็จด้วยการก้าวขึ้นทีละน้อย ก้าวสลับกันระหว่าง KNEE ASCENT และ PANTIN. มือทั้งสองที่กำเชือกจะไม่ดึงขึ้นไป: แต่กำไว้เพื่อช่วยยกลำตัวขึ้นไป

8. ข้อมูลเพิ่มเติม

ควรยกเลิกการใช้อุปกรณ์เมื่อไร
ข้อควรระวัง ในกิจกรรมที่มีการใช้อย่างรุนแรงอาจทำให้อุปกรณ์ต้องถูกเลิกใช้แม้หลังจากการใช้งานเพียงครั้งเดียวทั้งนี้ ขึ้นอยู่กับชนิดของการใช้งานและสภาพแวดล้อมของการใช้ (สภาพที่แข็งหยาบ สถานที่ใกล้ทะเล ขอบมุมที่แหลมคม สภาพอากาศที่รุนแรง สารเคมี...)
อุปกรณ์จะต้องเลิกใช้ เมื่อ
- ได้เคยมีการตกกระชากอย่างรุนแรง หรือ เกินขีดจำกัด
- เมื่อไม่ผ่านการตรวจเช็คสภาพ เมื่อมีข้อสงสัยหรือไม่แน่ใจ
- เมื่อไม่ทราบถึงประวัติการใช้งานมาก่อน
- เมื่อตกรุ่น ล้าสมัยจากการเปลี่ยนกฎเกณฑ์มาตรฐานเทคนิค หรือ ความเข้ากันไม่ได้กับอุปกรณ์อื่น
ทำลายอุปกรณ์เพื่อป้องกันการนำกลับมาใช้อีก
สัญลักษณ์
A. อายุการใช้งาน 10 ปี - B. เครื่องหมาย - C. สภาพภูมิอากาศ ที่สามารถใช้งานได้ - D. ข้อควรระวังการใช้งาน - E. การทำความสะอาด/ฆ่าเชื้อโรค - F. ทำให้แห้ง - G. การเก็บรักษา/การขนส่ง - H. การดัดแปลงเพิ่มเติม/การซ่อมแซม (ไม่อนุญาตให้ทำภายนอกโรงงานของ Petzl ยกเว้นส่วนที่สามารถใช้ทดแทนได้) **- I. คำถาม/ติดต่อ**

อุปกรณ์มีการรับประกันเป็นเวลา 3 ปี

เกี่ยวกับวัตถุดิบหรือความบกพร่องจากการผลิต ข้อยกเว้นจากการรับประกัน การชำรุดบกพร่องจากการใช้งานตามปกติ ปฏิกิริยาจากสารเคมี การแก้ไขดัดแปลง การเก็บรักษาไม่ถูกวิธี ขาดการดูแล การนำไปใช้งานที่นอกเหนือจากที่อุปกรณ์ได้ถูกออกแบบไว้

เครื่องหมายคำเตือน

1. สถานการณ์เสี่ยงที่อาจจะเกิดอันตรายบาดเจ็บสาหัส หรือ เสียชีวิต 2. แสดงให้เห็นถึงความเสี่ยงต่อการเกิดอุบัติเหตุ หรือ การบาดเจ็บ 3. ข้อมูลสำคัญที่เกี่ยวกับประสิทธิภาพในการใช้งาน หรือคุณสมบัติของอุปกรณ์ 4. ความเข้ากันไม่ได้ของอุปกรณ์